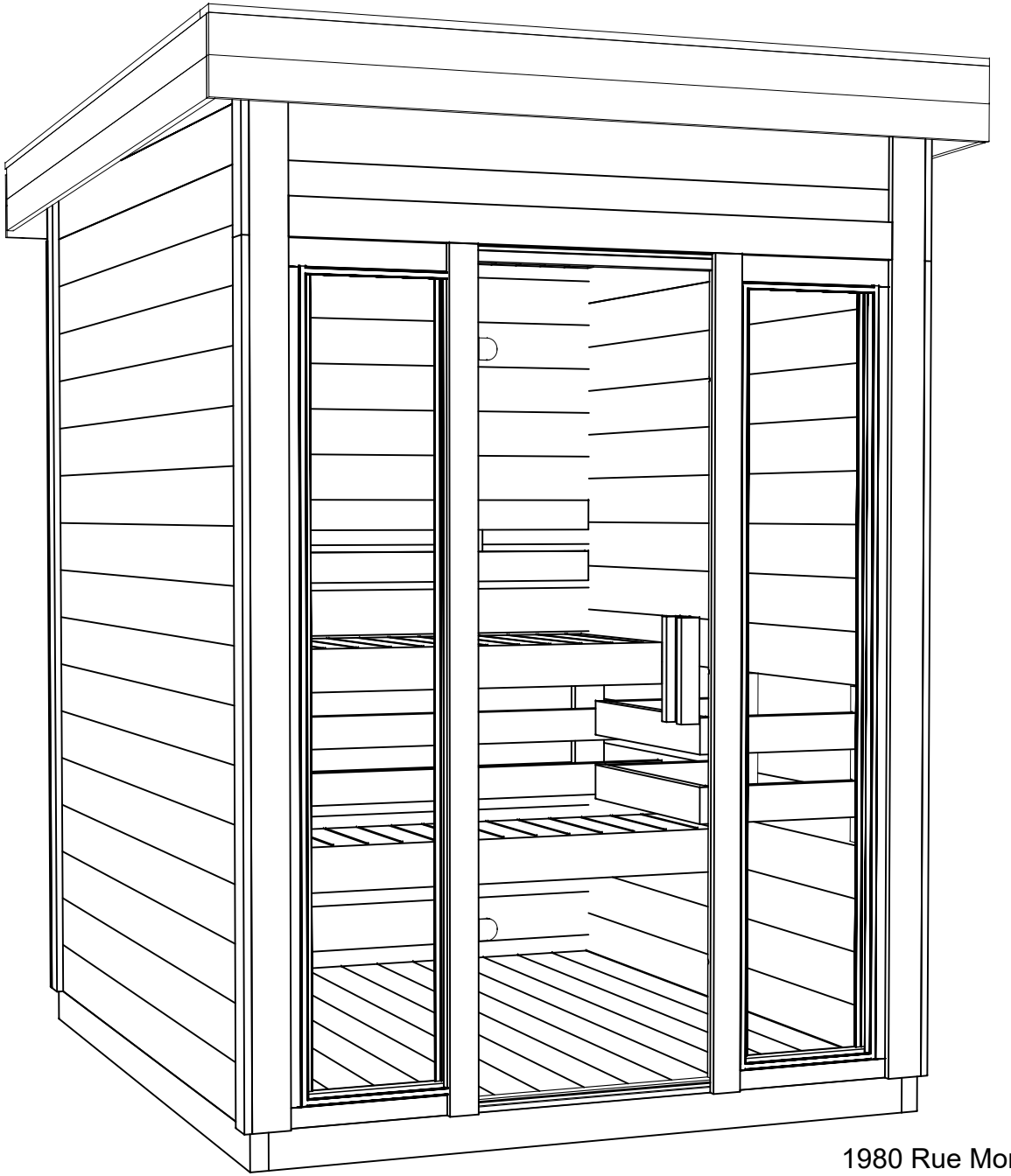

SAUNA Specialist

LUMI C56

4483160

1980 Rue Monterey, Laval, QC H7L 3S3, Canada

1(855) 689-2422

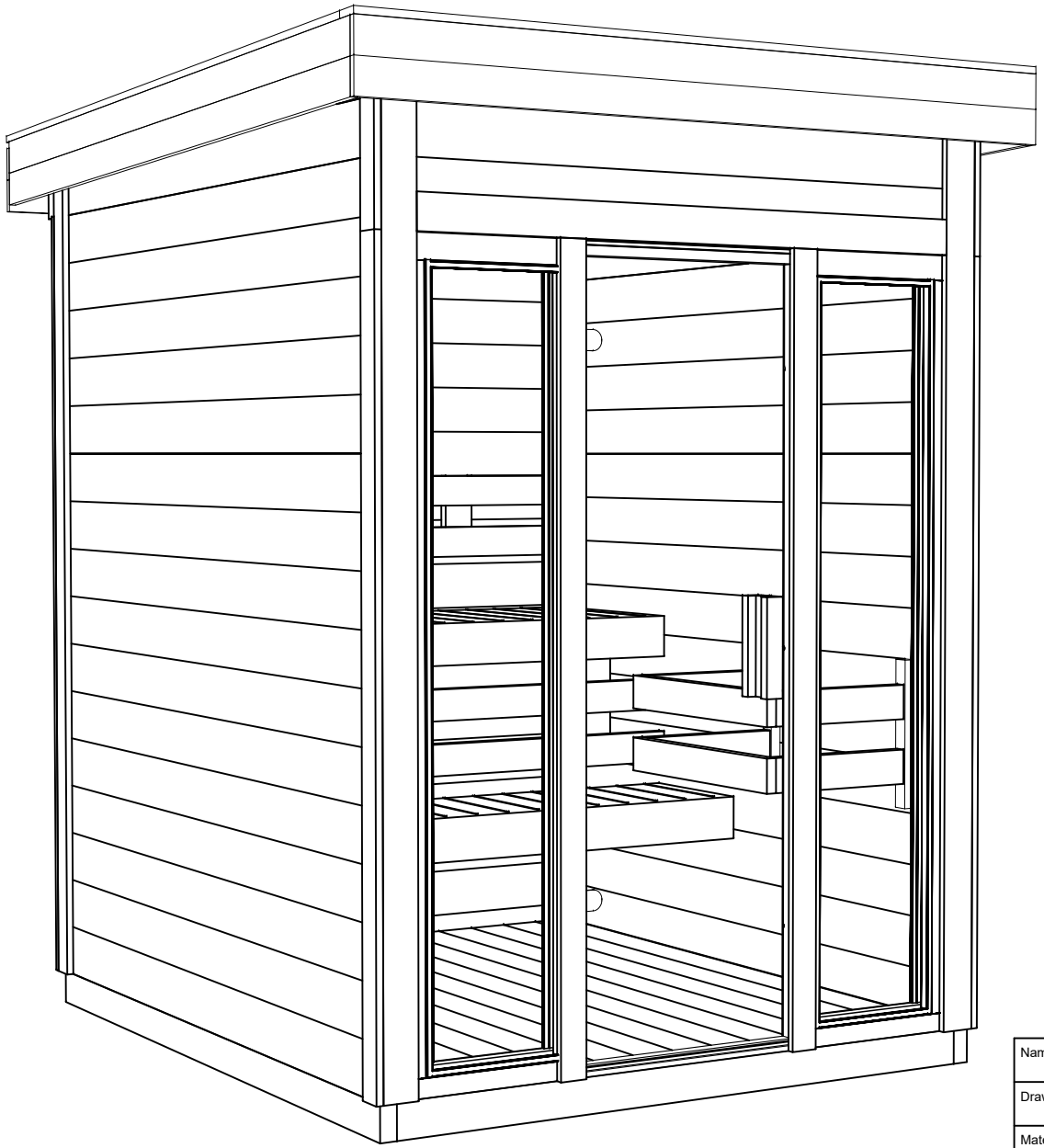

Name/Code – Nom/Code	4483160	Sheet–Feuille	1
Drawing-Dessin	3D	Scale-Échelle	
Material	44x135 [1.7″x5.3″]	Date	05.10.2026
Drawn-Dessiné	SRM	File	4483160.dwg

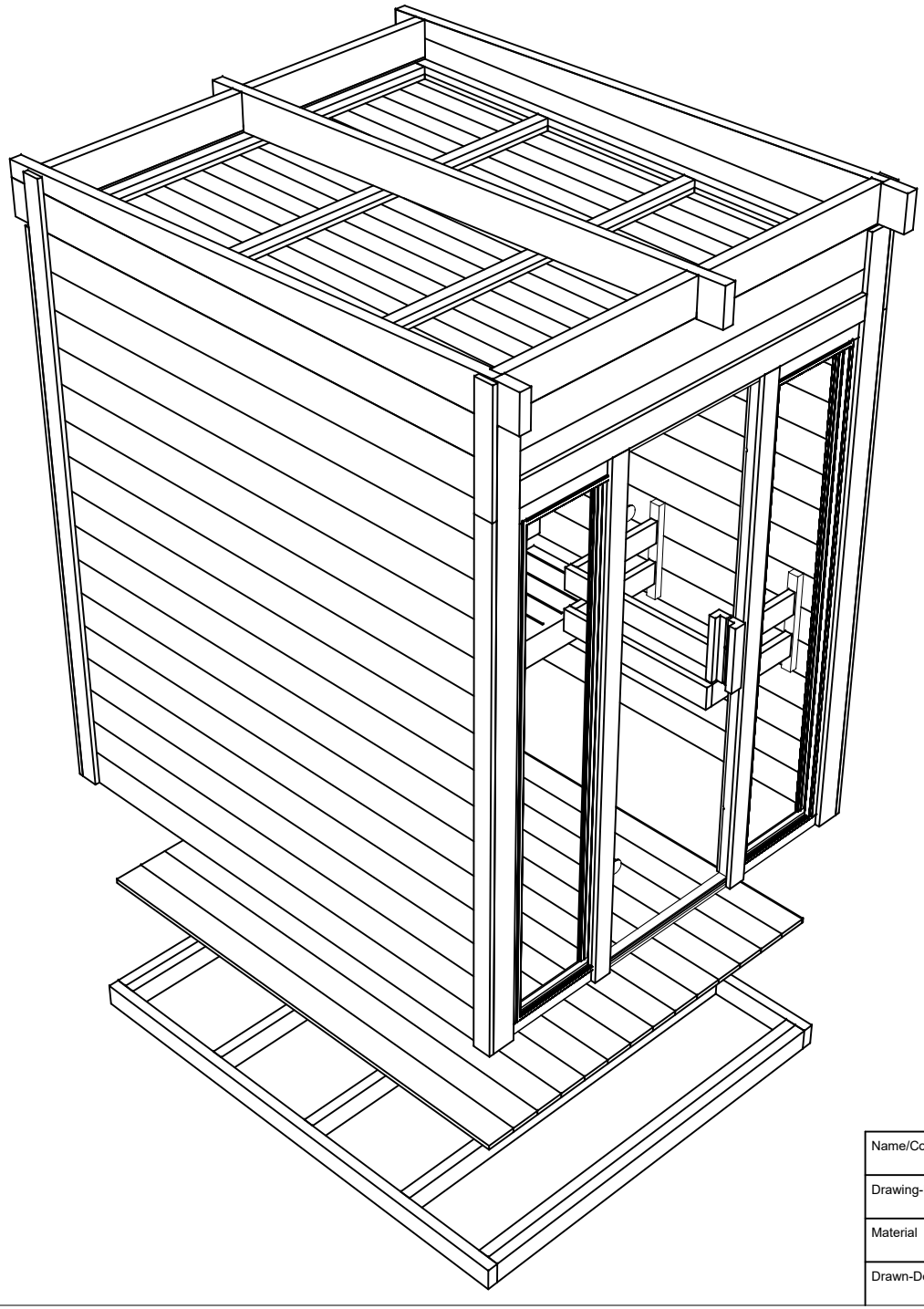

Name/Code – Nom/Code	4483160	Sheet–Feuille	2
Drawing-Dessin	3D	Scale-Échelle	
Material	44x135 [1.7″x5.3″]	Date	05.10.2026
Drawn-Dessiné	SRM	File	4483160.dwg

H = 1.700 m [5'-7"]
TOTAL: 3.07 m² [33.05 ft²]

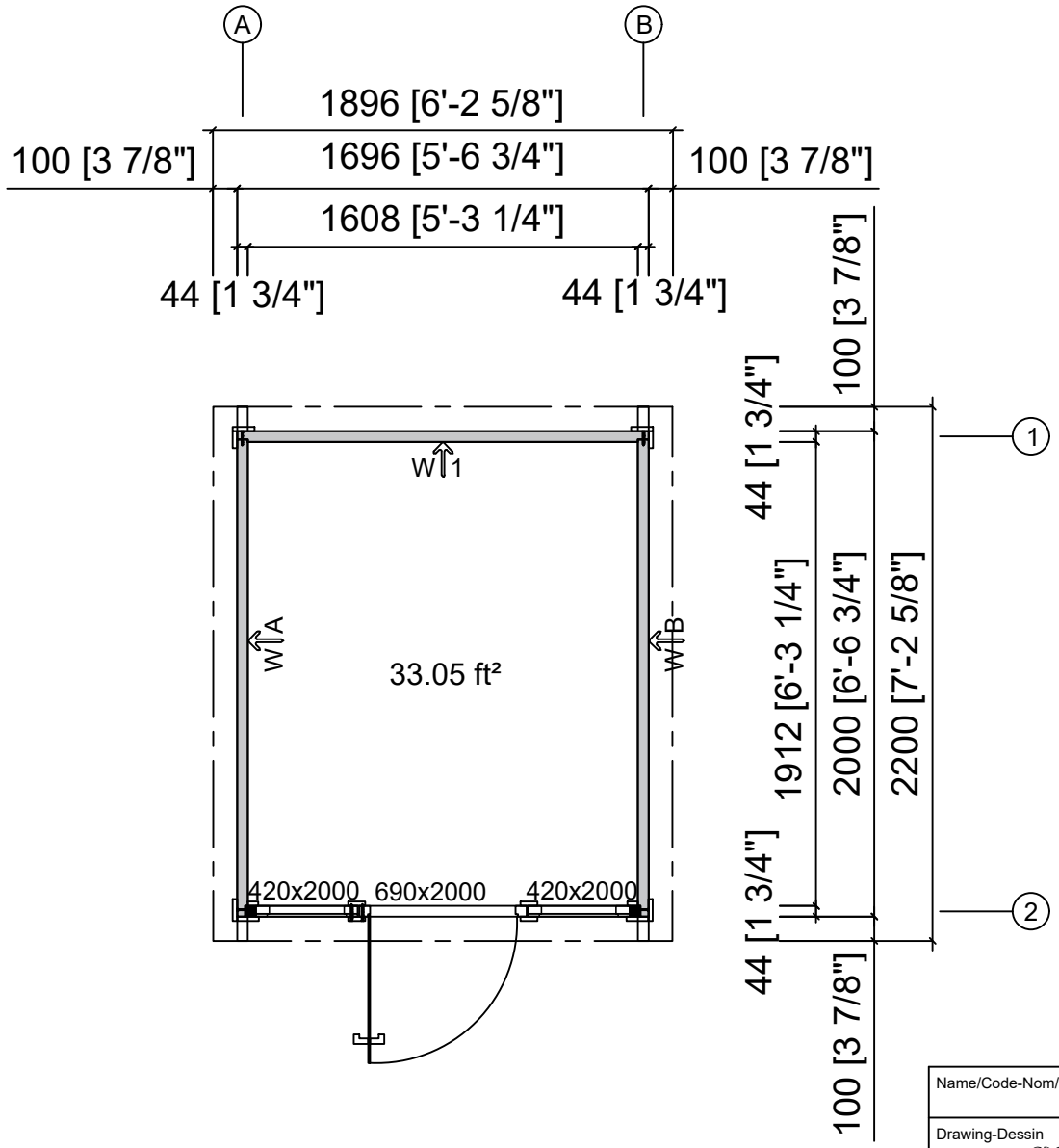

Name/Code-Nom/Code	4483160	Sheet–Feuille	3
Drawing-Dessin	GROUND PLAN – PLAN AU SOL	Scale-Échelle	1:30
Material-Matériau	44x135 [1.7"x5.3"]	Date	05.10.2026
Drawn-Dessiné	SRM	File	4483160.dwg

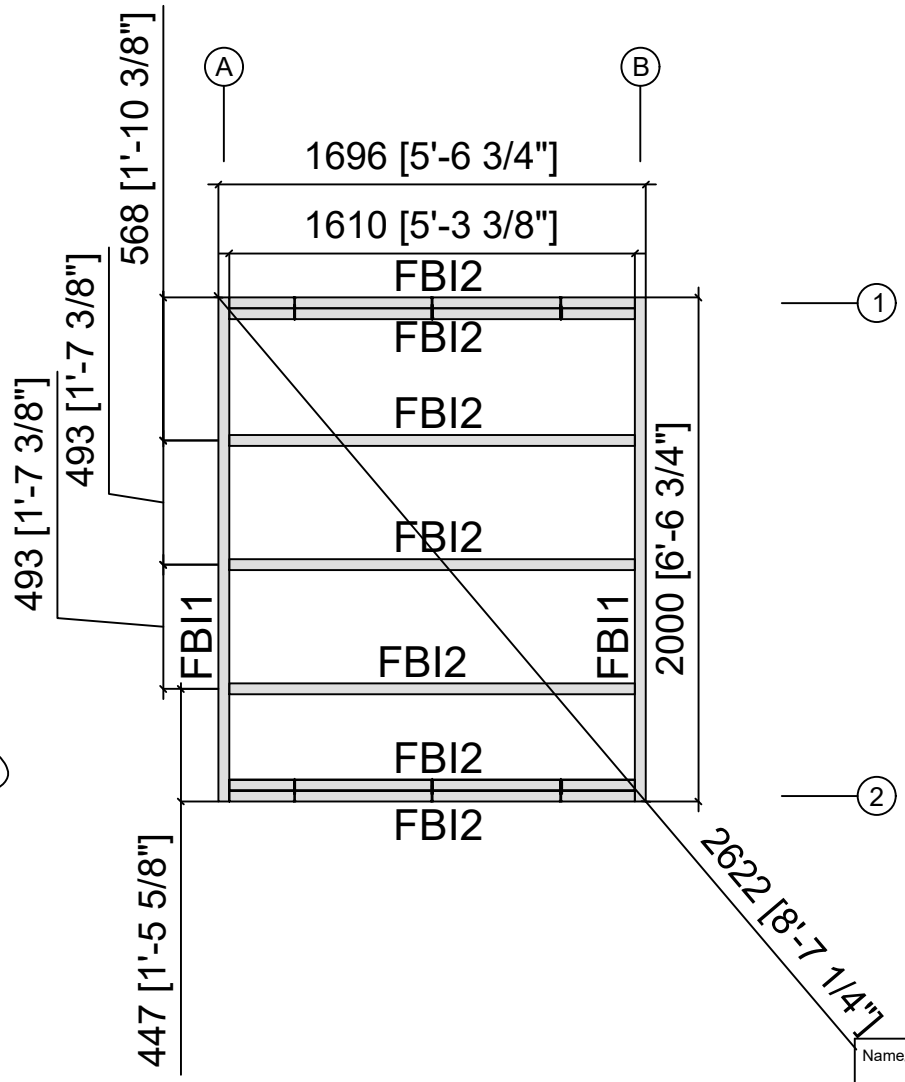

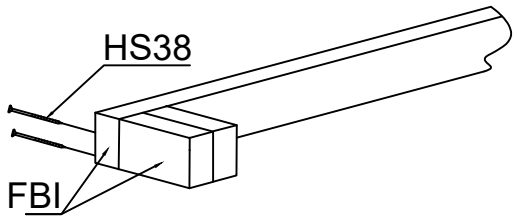

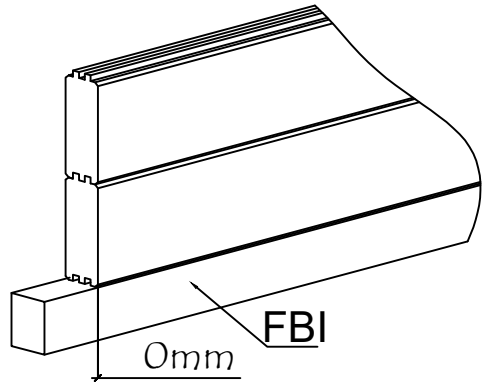

Name/Code-Nom/Code	4483160	Sheet–Feuille	4
Drawing-Dessin	BASE FRAME IMPR. – CADRE DE FOND. IMPR.	Scale-Échelle	1:30
Material-Matériau	43x90 [1.7" x 3.5"]	Date	05.10.2026
Drawn-Dessiné	SRM	File	4483160.dwg

NOTE: A proposal for placing plinths (100-200 mm in diameter) for floor beams. Floor beams are provided in the kit, but plinths are not included. For example, by using 500-600 mm long masonry units, one can halve the number of points. Place roofing felt between the concrete and wood to protect from moisture.

REMARQUE : Proposition pour la mise en place de plots (de 100 à 200 mm de diamètre) pour les solives de plancher. Les solives de plancher sont fournies dans le kit, mais les plots ne sont pas inclus. Par exemple, en utilisant des blocs de maçonnerie de 500 à 600 mm de longueur, il est possible de diviser par deux le nombre de points d'appui. Placez une bande d'étanchéité bitumineuse (feutre bitumeux) entre le béton et le bois pour protéger de l'humidité.

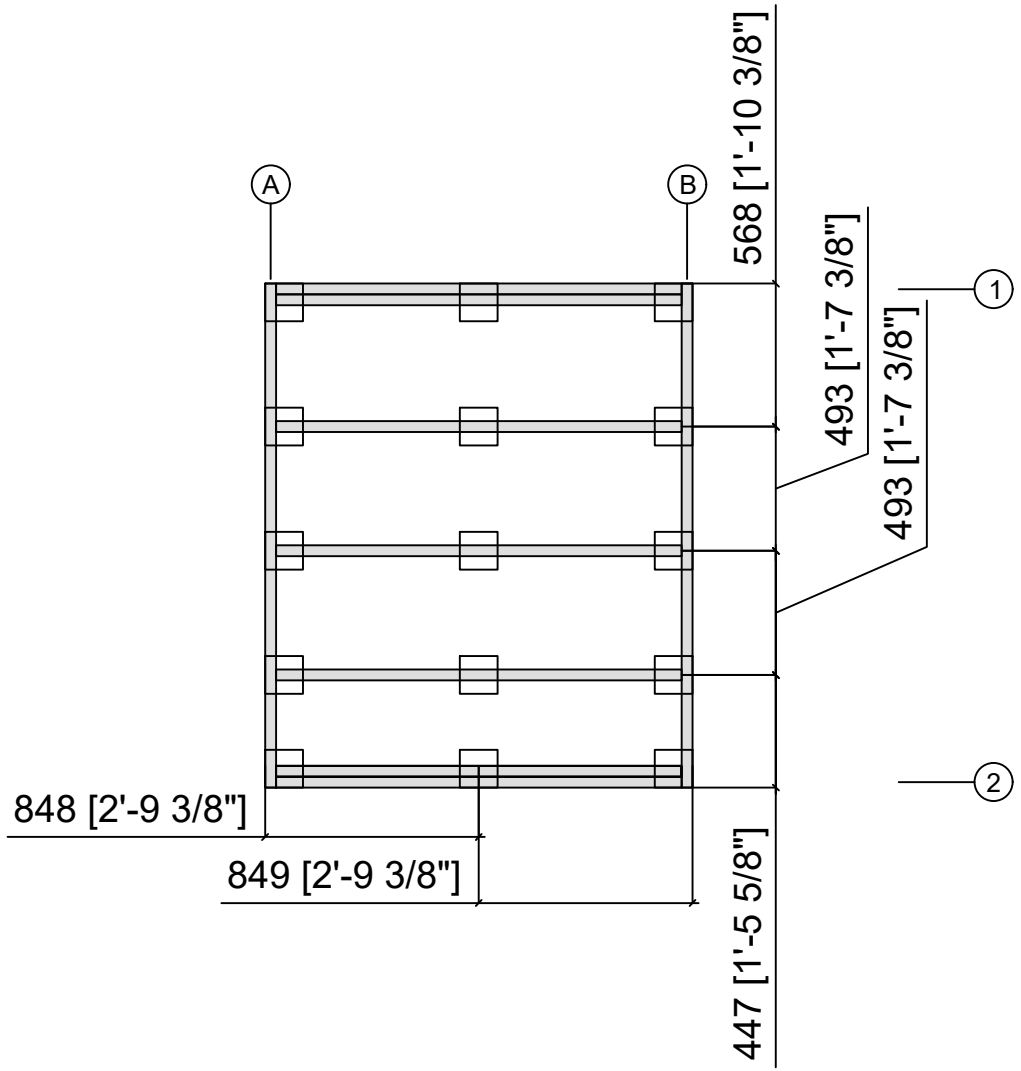

Name/Code-Nom/Code: 4483160	Sheet–Feuille: 5
Drawing-Dessin: BASE FRAME IMPR. – CADRE DE FOND. IMPR.	Scale-Échelle: 1:30
Material-Matériau:	Date: 05.10.2026
Drawn-Dessiné: SRM	File: 4483160.dwg

NOTE: A proposal for alternative plinth beam layout plan. Plinth beams 45x95 or 45x120 and plinths ca 100-200 mm in diameter (plinth beams and plinths are not included in the kit). For example, by using masonry units (not included in the kit) instead of plinths, one can lay plinth beams flat against the masonry units and in that way reduce the height of the structure. In this construction one can also add “plywood board” between plinth beams. Place roofing felt between the concrete and wood to protect from moisture.

REMARQUE : Proposition pour un plan d'implantation alternatif des longrines. Longrines de 45x95 ou 45x120 et plots d'environ 100 à 200 mm de diamètre (les longrines et les plots ne sont pas inclus dans le kit). Par exemple, en utilisant des blocs de maçonnerie (non inclus dans le kit) à la place des plots, il est possible de poser les longrines à plat contre les blocs de maçonnerie et de réduire ainsi la hauteur de la structure. Dans cette construction, on peut également ajouter des panneaux de contreplaqué entre les longrines. Placez une bande d’étanchéité bitumineuse (feutre bitumeux) entre le béton et le bois pour protéger de l’humidité.

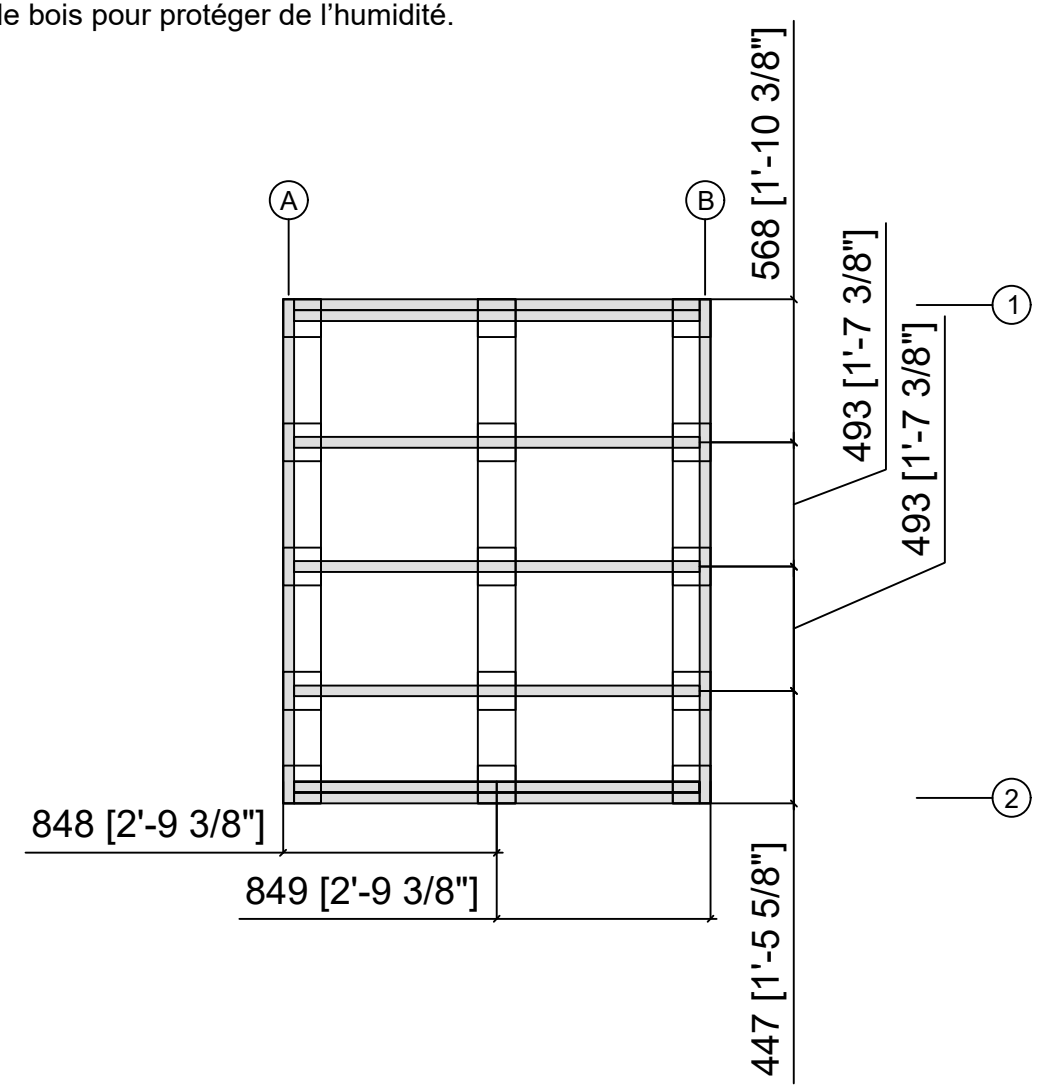

Name/Code-Nom/Code: 4483160	Sheet–Feuille: 6
Drawing-Dessin: BASE FRAME IMPR. – CADRE DE FOND. IMPR.	Scale-Échelle: 1:30
Material-Matériau:	Date: 05.10.2026
Drawn-Dessiné: SRM	File: 4483160.dwg

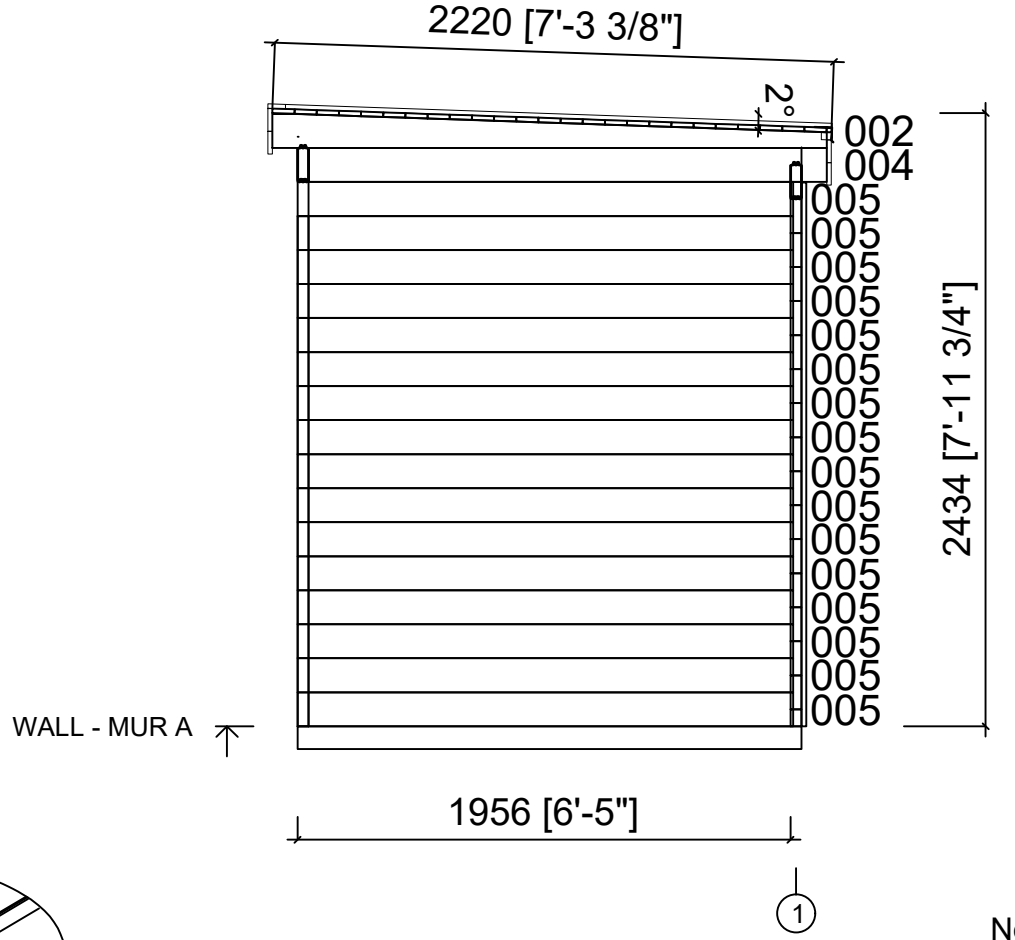

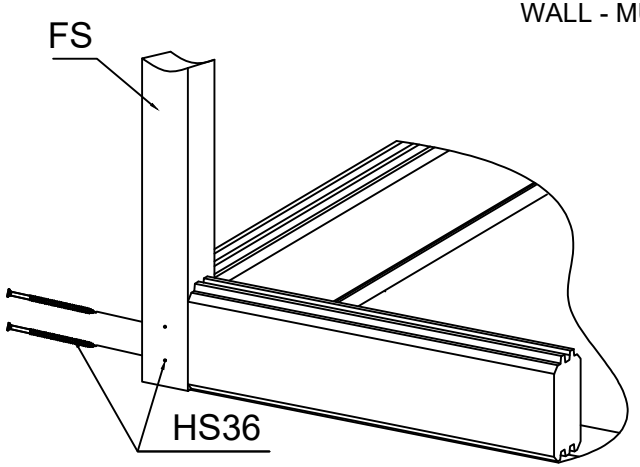

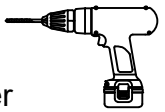

Note: Drill holes before screw –
Note : Prépercer avant de visser

Name/Code-Nom/Code	4483160	Sheet–Feuille	7
Drawing-Dessin	WALL - MUR B	Scale-Échelle	1:30
Material-Matériau	44x135 [1.7"x5.3"]	Date	05.10.2026
Drawn-Dessiné	SRM	File	4483160.dwg

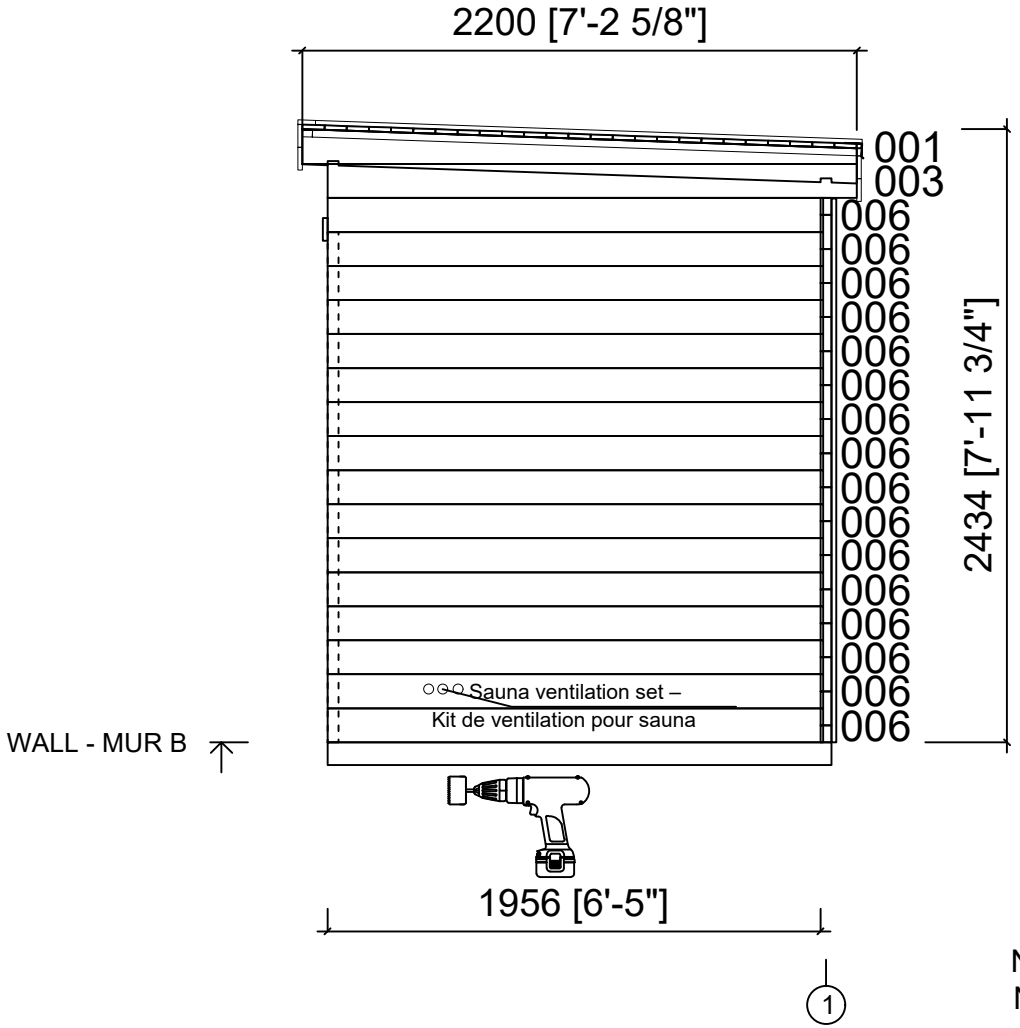

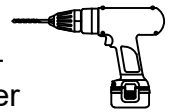

Note: Drill holes before screw –
Note : Prépercer avant de visser

Note: The locations of the ventilation openings indicated on the drawing are advisory; milling is carried out on-site according to the type of heater and the manufacturer's instructions! –
Note : Les emplacements des ouvertures de ventilation indiqués sur le plan sont indicatifs, le fraisage est effectué sur place en fonction du type de poêle et des instructions du fabricant !

Name/Code-Nom/Code	4483160	Sheet–Feuille	8
Drawing-Dessin	WALL - MUR C	Scale-Échelle	1:30
Material-Matériau	44x135 [1.7"x5.3"]	Date	05.10.2026
Drawn-Dessiné	SRM	File	4483160.dwg

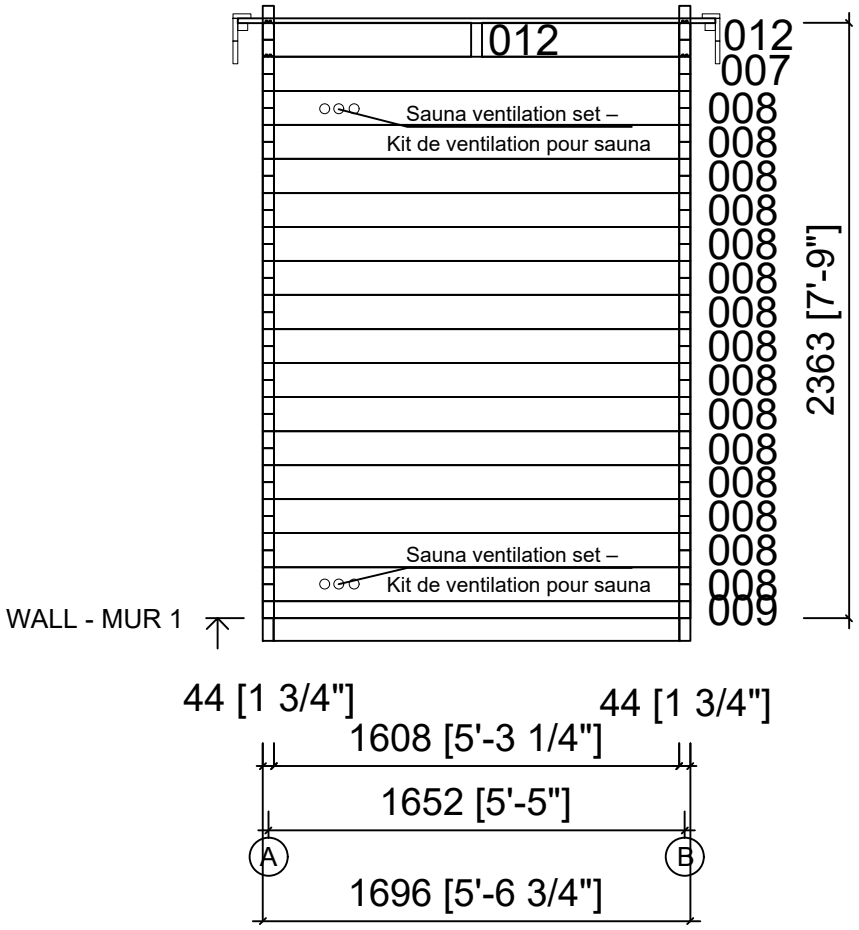

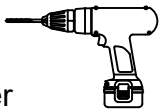

Note: Drill holes before screw –
Note : Prépercer avant de visser

Name/Code-Nom/Code	4483160	Sheet–Feuille	9
Drawing-Dessin	WALL - MUR 1	Scale-Échelle	1:30
Material-Matériau	44x135 [1.7"x5.3"]	Date	05.10.2026
Drawn-Dessiné	SRM	File	4483160.dwg

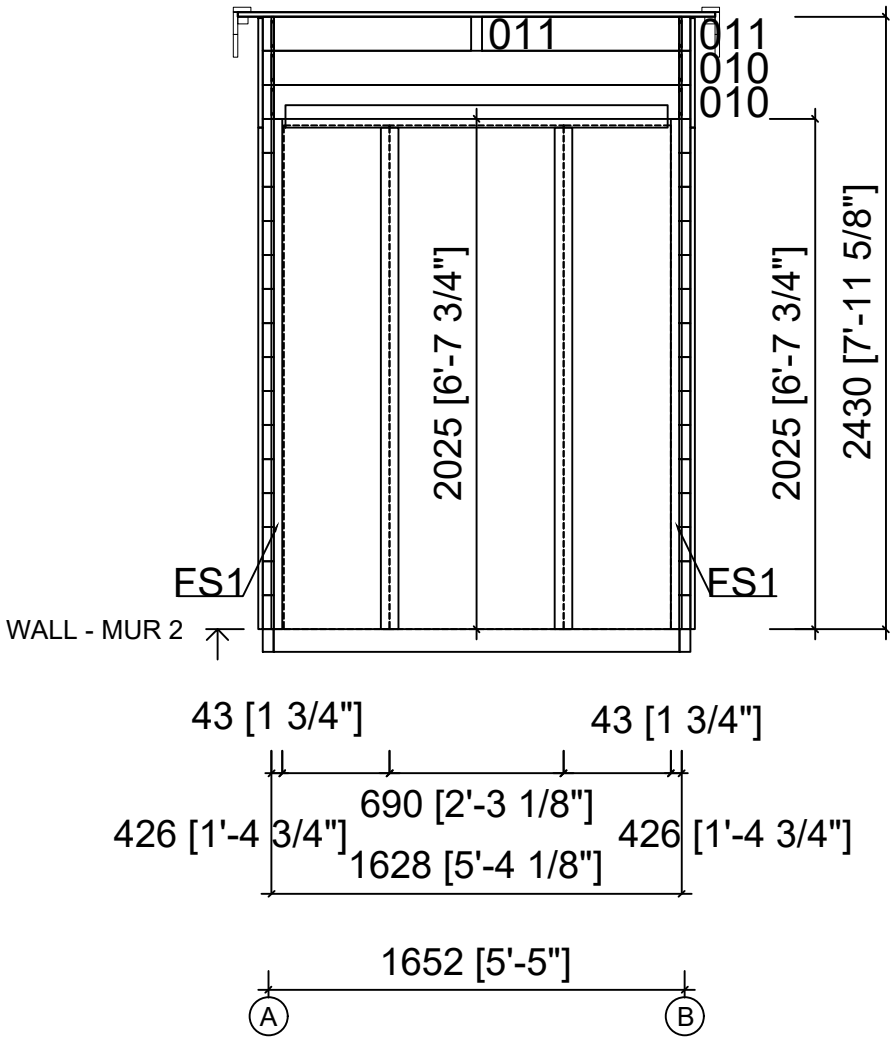

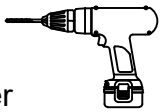

Note: Drill holes before screw –
Note : Prépercer avant de visser

Name/Code-Nom/Code	4483160	Sheet–Feuille	10
Drawing-Dessin	WALL - MUR 2	Scale-Échelle	1:30
Material-Matériau	44x135 [1.7"x5.3"]	Date	05.10.2026
Drawn-Dessiné	SRM	File	4483160.dwg

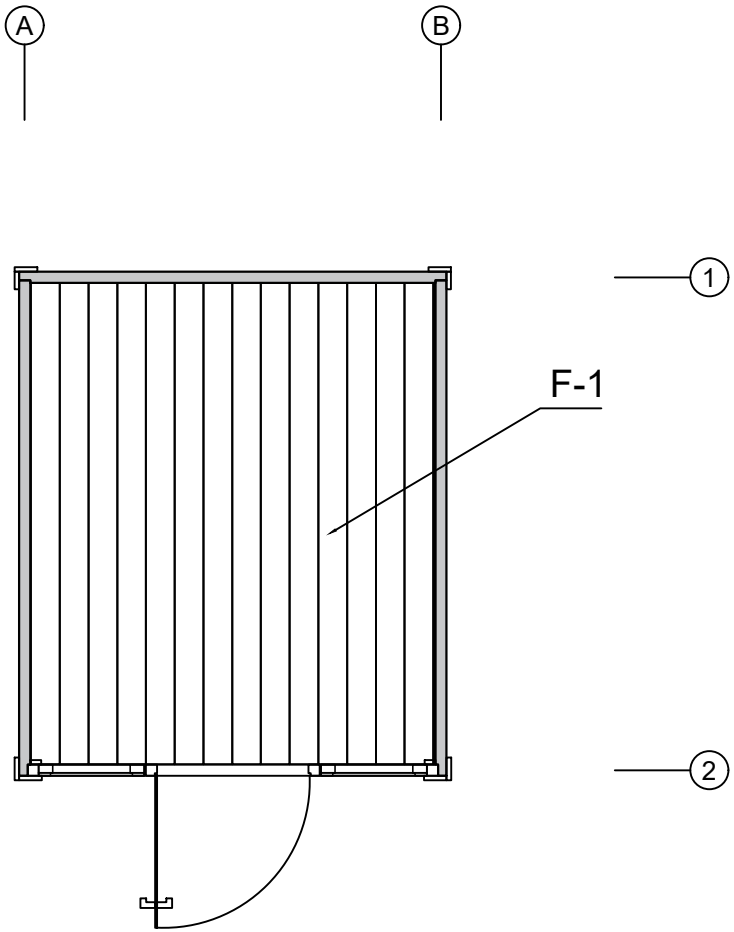

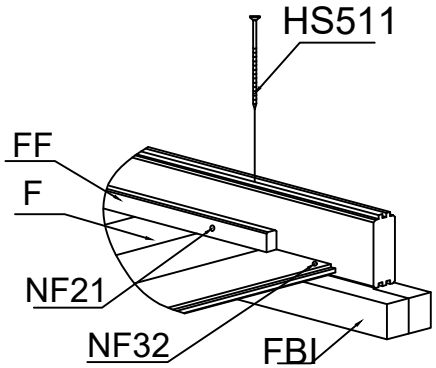

Name/Code-Nom/Code	4483160	Sheet–Feuille	11
Drawing-Dessin	FLOOR PLAN - PLAN DE PLANCHER	Scale-Échelle	1:30
Material-Matériau	88x18 [3.5" x 0.7"] or-ou 114x18 [4.5" x 0.7"]	Date	05.10.2026
Drawn-Dessiné	SRM	File	4483160.dwg

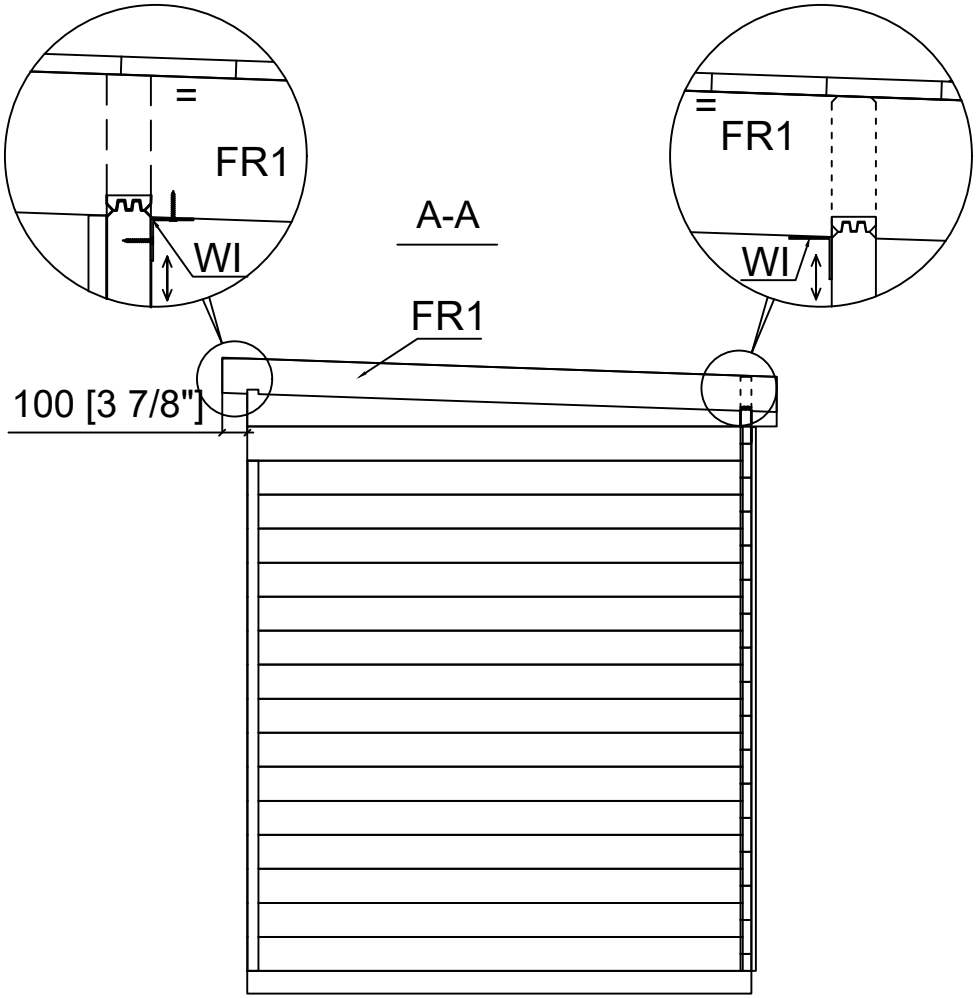

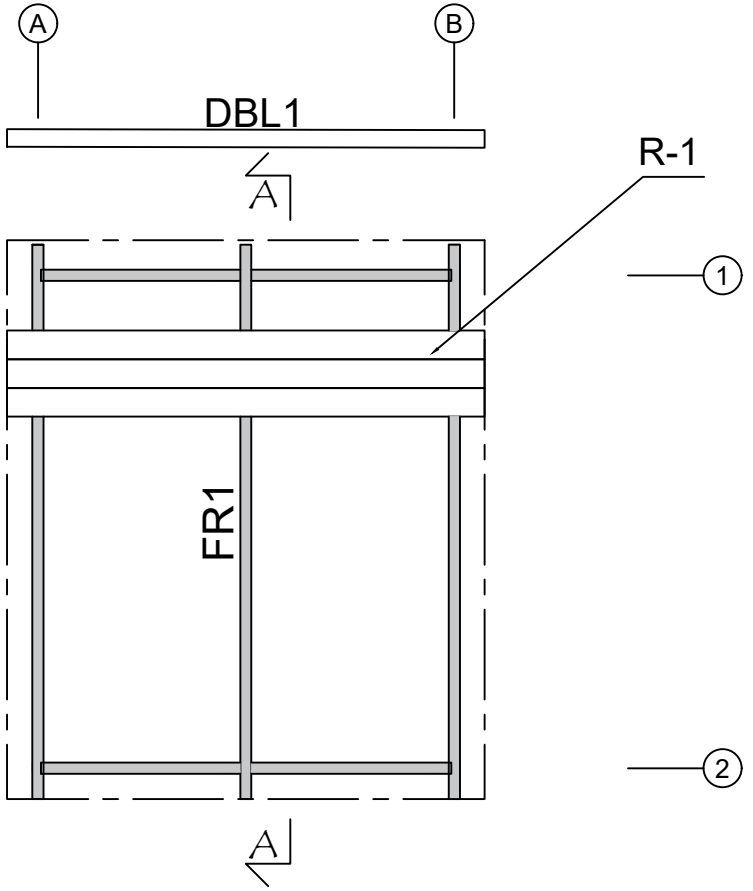

Name/Code-Nom/Code: 4483160	Sheet–Feuille: 12
Drawing-Dessin: DACHPLAN - ROOFPLAN	Scale-Échelle: 1:30
Material-Matériau: 88x18 [3.5" x 0.7"] or-ou 114x18 [4.5" x 0.7"] / 43x140 [1.7" x 5.5"]	Date: 05.10.2026
Drawn-Dessiné: SRM	File: 4483160.dwg

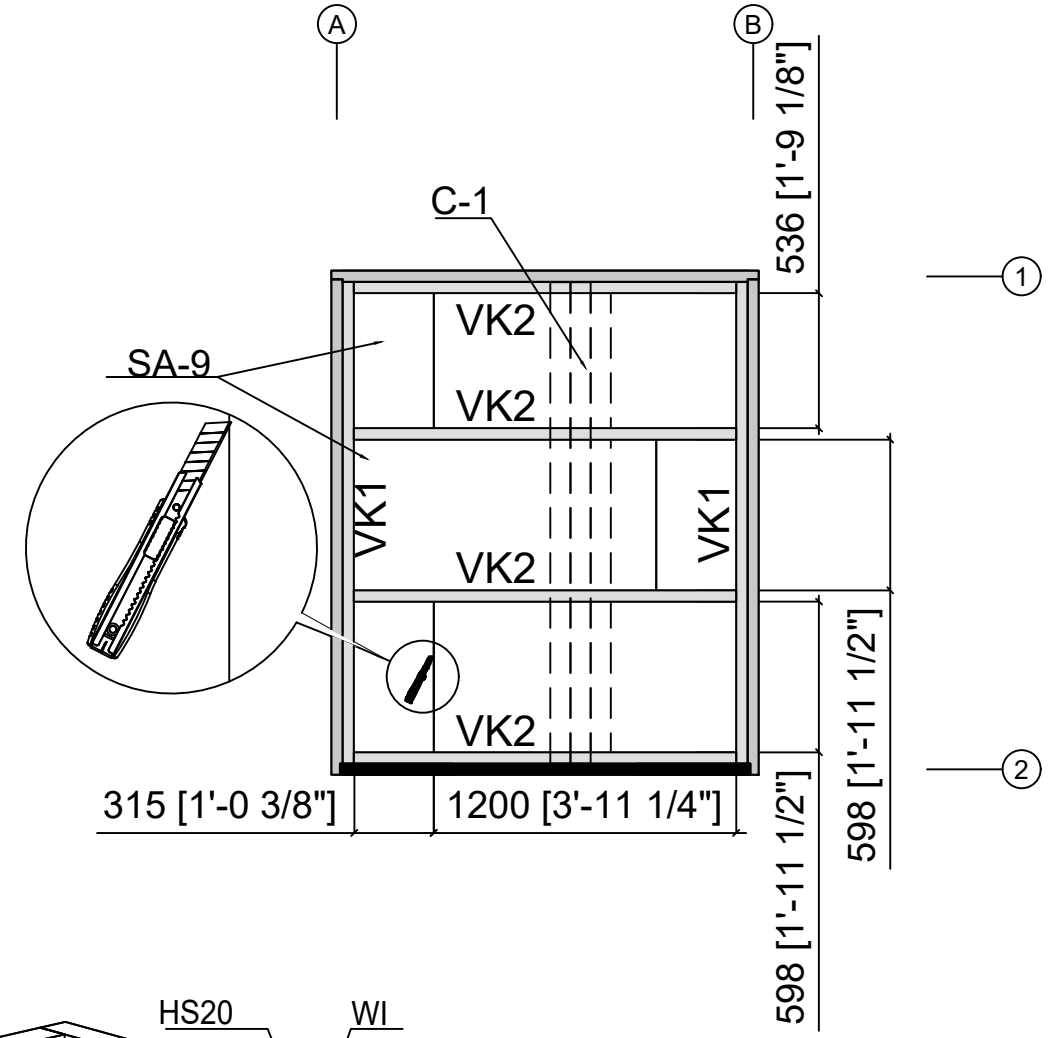

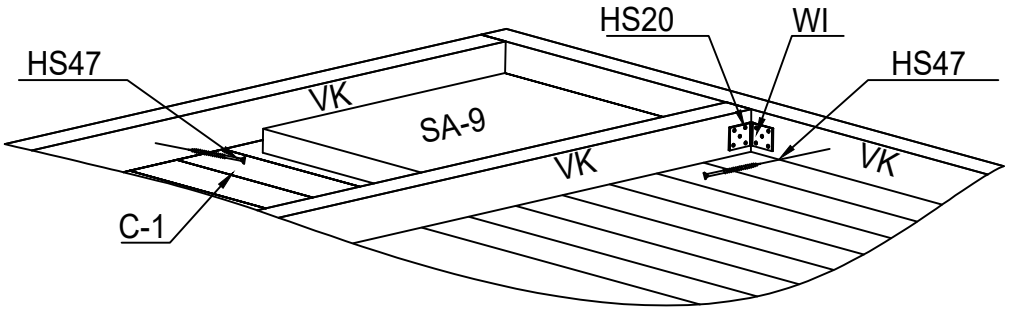

Name/Code-Nom/Code	4483160	Sheet–Feuille	13
Drawing-Dessin	SAUNA CEIL. BOARD. – LAMBRIS PLAF. SAUNA	Scale-Échelle	1:30
Material-Matériau	80x15 [3.1" x 0.6"] / 45x45[1.8" x 1.8"]	Date	05.10.2026
Drawn-Dessiné	SRM	File	4483160.dwg

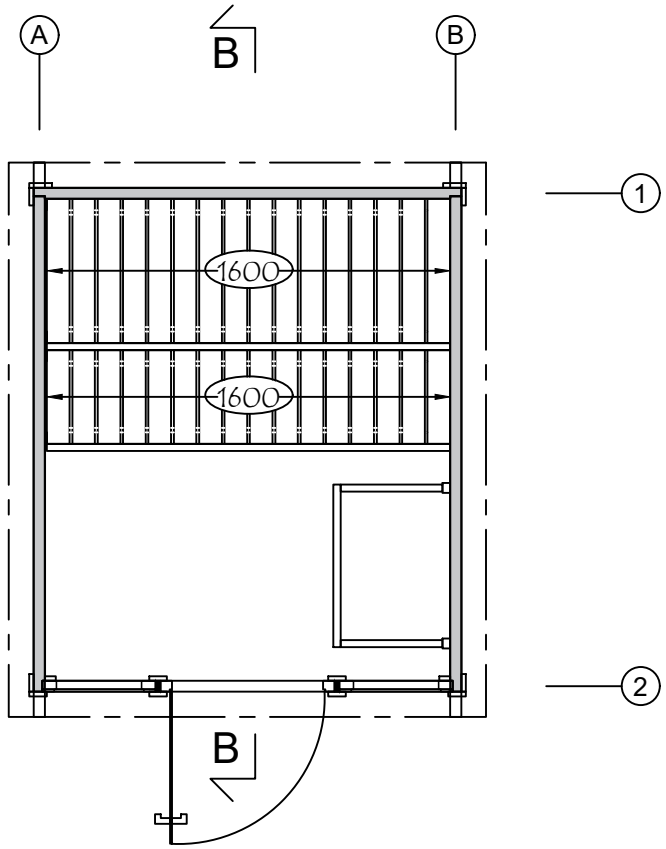

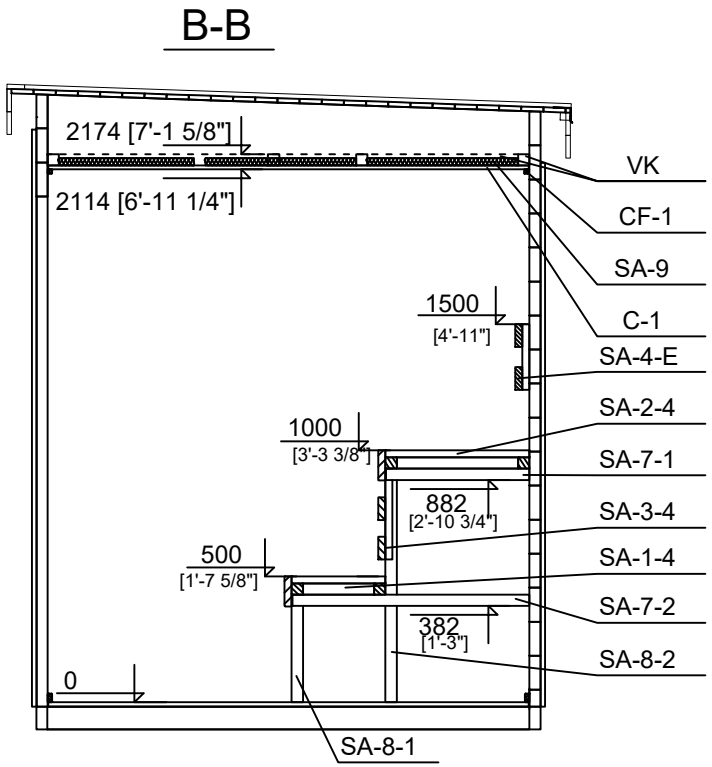

Note: We recommend cutting the lengths of the sauna heater guard parts to a suitable length. Please pay attention to the minimum safety distances specified in the heater user manual!
Note : Nous recommandons de couper les sections de la barrière de protection du poêle de sauna à la longueur requise. Veuillez respecter les distances de sécurité minimales indiquées dans le manuel de l'appareil de chauffage !

Name/Code-Nom/Code	4483160	Sheet–Feuille	14
Drawing-Dessin	SAUNA INT. - INT. SAUNA	Scale-Échelle	1:30
Material-Matériau	44x135 [1.7"x5.3"]	Date	05.10.2026
Drawn-Dessiné	SRM	File	4483160.dwg

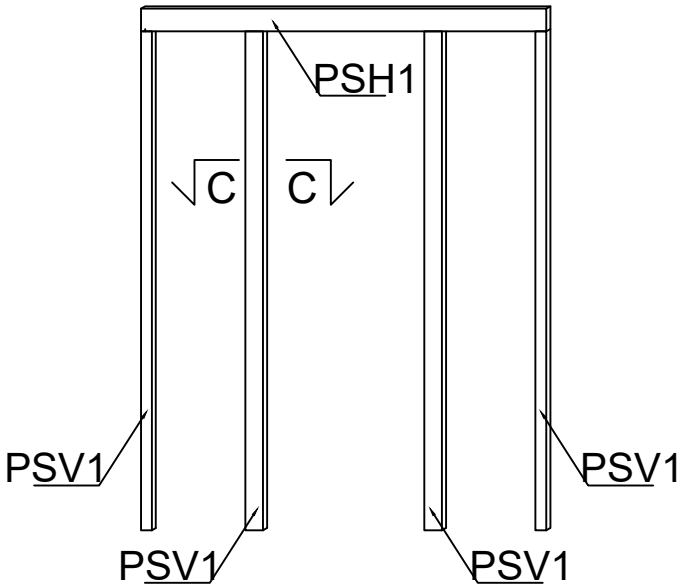

INNERHALB - INSIDE

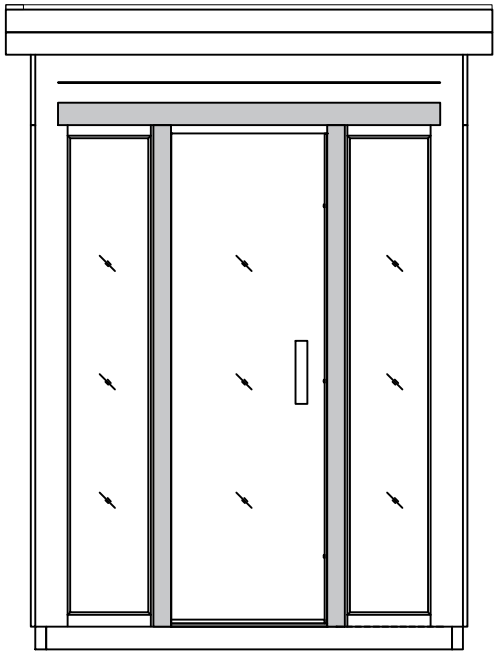

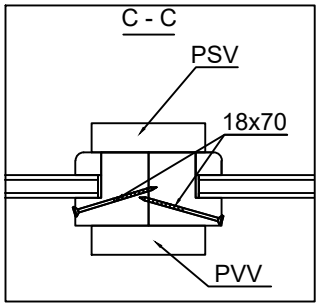

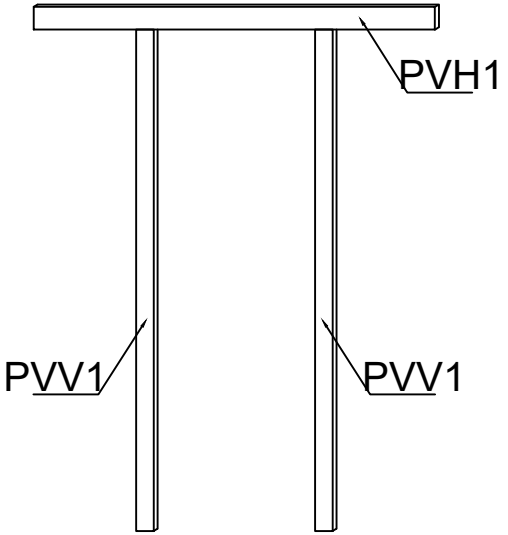

AUßERHALB - OUTSIDE

Name/Code-Nom/Code	4483160	Sheet–Feuille	15
Drawing-Dessin	ELEVATIONS – FAÇADES	Scale-Échelle	1:30
Material-Matériau	44x135 [1.7″x5.3″]	Date	05.10.2026
Drawn-Dessiné	SRM	File	4483160.dwg

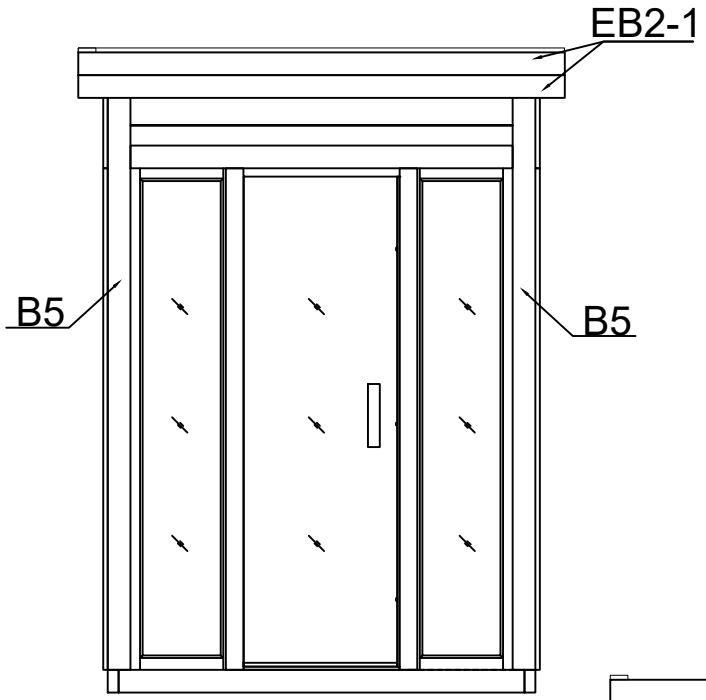

VORDERANSICHT-FRONT VIEW

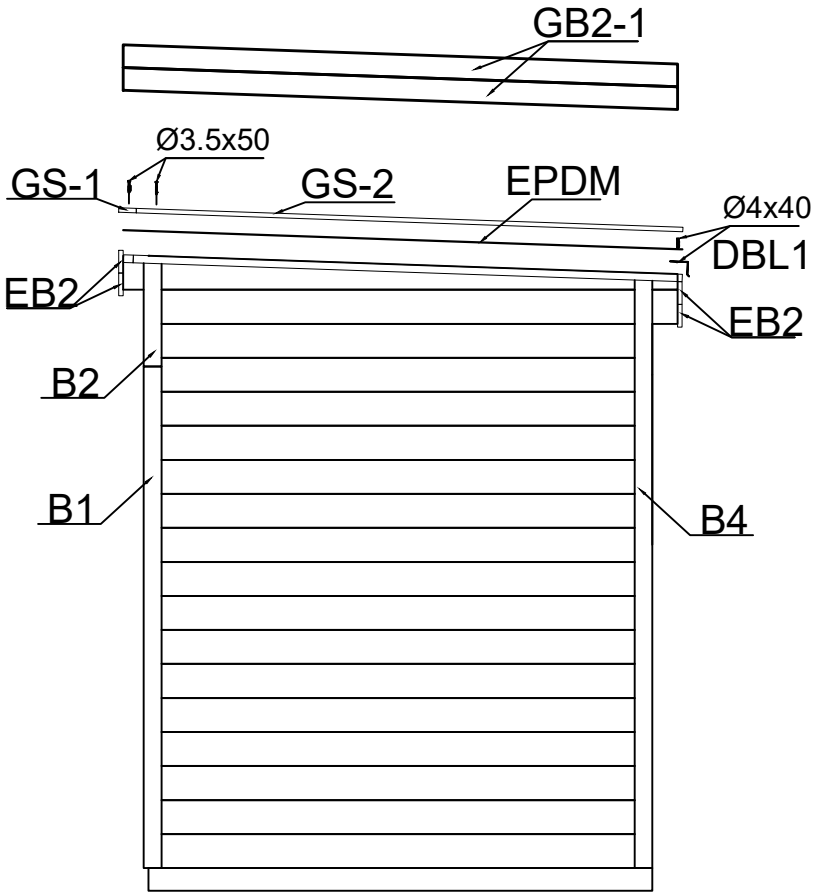

SEITENANSICHT (RECHTS) - SIDE VIEW (RIGHT)

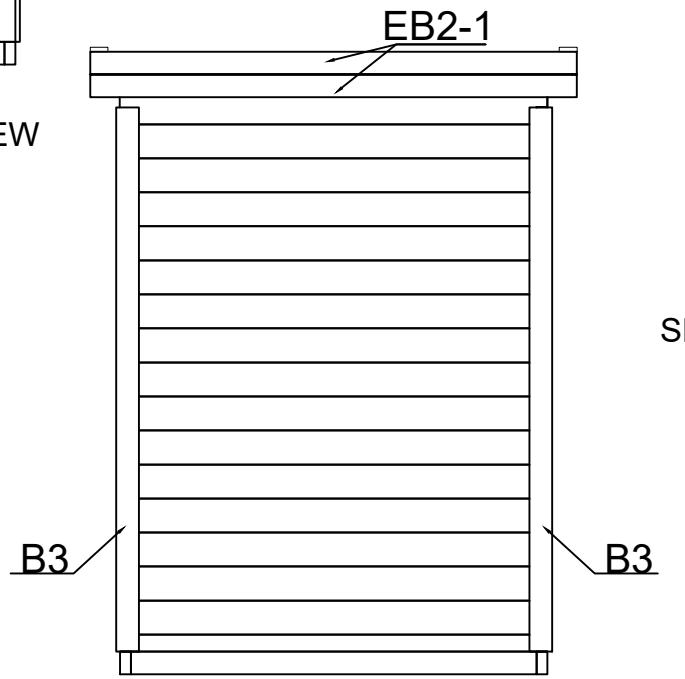

REAR VIEW – VUE ARRIÈRE

Name/Code-Nom/Code	4483160	Sheet–Feuille	16
Drawing-Dessin	ELEVATIONS – FAÇADES	Scale-Échelle	1:30
Material-Matériau	44x135 [1.7″x5.3″]	Date	05.10.2026
Drawn-Dessiné	SRM	File	4483160.dwg

POS	PIECE LIST – LISTE DES PIÈCES 4483160	Pcs. Pc.	Profile Profil (mm)	Length Longueur (mm)
EX1	ADDITIONAL TIMBER BEAM - POUTRE ADDITIONNELLE 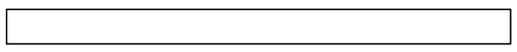	1	44x135 [1.7"x5.3"]	1966 [6'-5.4"]
003	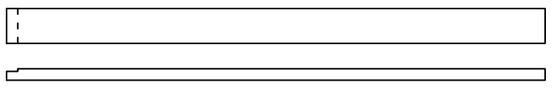	1	44x135 [1.7"x5.3"]	2100 [6'-10.7"]
004	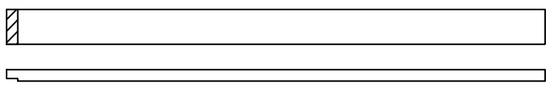	1	44x135 [1.7"x5.3"]	2100 [6'-10.7"]
005	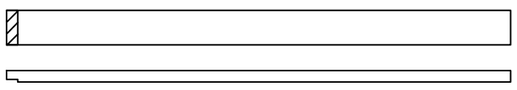	16	44x135 [1.7"x5.3"]	1966 [6'-5.4"]
006	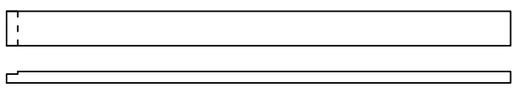	16	44x135 [1.7"x5.3"]	1966 [6'-5.4"]
007	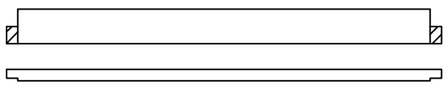	1	44x135 [1.7"x5.3"]	1696 [5'-6.8"]
008	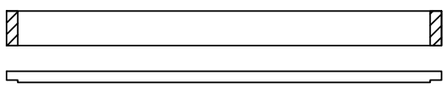	15	44x135 [1.7"x5.3"]	1696 [5'-6.8"]
009	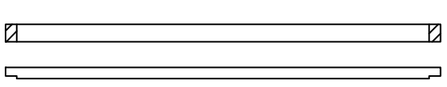	1	44x68 [1.7"x2.7"]	1696 [5'-6.8"]
010	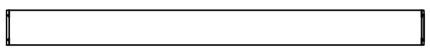	2	44x135 [1.7"x5.3"]	1628 [5'-4.1"]
011	SAW OFF TONGUE - SCIER LA LANGUETTE 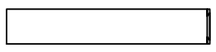	2	44x135 [1.7"x5.3"]	792 [2'-7.2"]
012	SAW OFF TONGUE - SCIER LA LANGUETTE 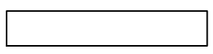	2	44x135 [1.7"x5.3"]	782 [2'-6.8"]
WA-1	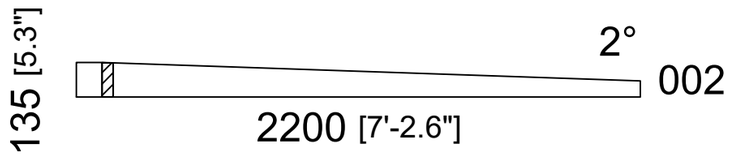	1	44x135 [1.7"x5.3"]	2200 [7'-2.6"]
WB-1	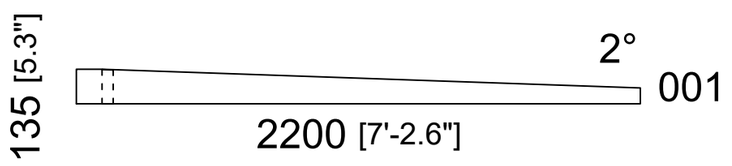	1	44x135 [1.7"x5.3"]	2200 [7'-2.6"]
SH	HAMMER BLOCK 1.7" – CALE DE FRAPPE 1.7' 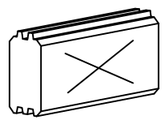	2	44x135 [1.7"x5.3"]	300 [11.8"]
FBI1	FLOOR JOISTS TREATED - LAMBOURDES TRAITEES	2	43x90 [1.7"x3.5"]	2000 [6'-6.7"]
FBI2	FLOOR JOISTS TREATED - LAMBOURDES TRAITEES 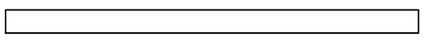	7	43x90 [1.7"x3.5"]	1610 [5'-3.4"]
B1	COVER BOARD - PLANCHE DE COUVERTURE	2	70x18 [2.8"x0.7"]	1990 [6'-6.3"]
B2	COVER BOARD - PLANCHE DE COUVERTURE	2	70x18 [2.8"x0.7"]	435 [1'-5.1"]
B4	COVER BOARD - PLANCHE DE COUVERTURE	2	70x18 [2.8"x0.7"]	2350 [7'-8.5"]
B5	COVER BOARD - PLANCHE DE COUVERTURE	2	90x18 [3.5"x0.7"]	2290 [7'-6.2"]
FS1	CORNER POST - POTEAU D ANGLE	2	43x43 [1.7"x1.7"]	2025 [6'-7.7"]
FR1	RAFTERS - CHEVRONS	1	43x140 [1.7"x5.5"]	2206 [7'-2.9"]

Name/Code-Nom/Code	4483160	Date	05.10.2026	Sheet–Feuille	1/3

POS	PIECE LIST – LISTE DES PIÈCES 4483160		Pcs. Pc.	Profile Profil (mm)	Length Longueur (mm)
PSH1	INNER HORIZONTAL COVER BOARD - CORNICE INTERIEURE HORIZONTALE / PSH		1	90x18 [3.5"x0.7"]	1608 [5'-3.3"]
PSV1	INNER VERTICAL COVER BOARD - CORNICE INTERIEURE VERTICALE / PSV		2	43x18 [1.7"x0.7"]	1980 [6'-51.0"]
PSV2	INNER VERTICAL COVER BOARD - CORNICE INTERIEURE VERTICALE / PSV		2	70x18 [2.8"x0.7"]	1980 [6'-51.0"]
PVH1	OUTER HORIZONTAL COVER BOARD - CORNICE EXTERIEURE HORIZONTALE / PVH		1	90x18 [3.5"x0.7"]	1516 [4'-11.7"]
PVV1	OUTER VERTICAL COVER BOARD - CORNICE EXTERIEURE VERTICALE / PVV		2	70x18 [2.8"x0.7"]	1990 [6'-6.3"]
R-1	ROOF BOARD - VOLIGE	88mm [3.5"] or-ou 114mm [4.5"] 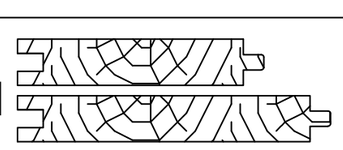	26+1 20+1	88x18 [3.5"x0.7"] 114x18 [4.5"x0.7"]	1895 [6'-2.6"]
F-1	FLOORBOARD - LAME DE PLANCHER	88mm [3.5"] or-ou 114mm [4.5"] 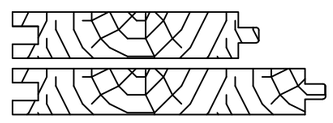	20+1 15+1	88x18 [3.5"x0.7"] 114x18 [4.5"x0.7"]	1910 [6'-3.2"]
FF-1	FLOOR FILLET – PLINTHE DE SOL	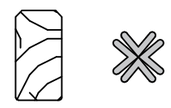		18x35 [0.7"x1.4"]	8,0 [26'-21.0"] Rm/ Ml
GB2-1	GABLE BOARD - PLANCHE DE PIGNON	2° 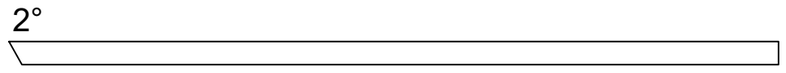	4	18x90 [0.7"x3.5"]	2204 [7'-2 3/4"]
EB2-1	EAVES BOARD - PLANCHE D EGOUT		4	18x90 [0.7"x3.5"]	1930 [6'-31.0"]
ES-1	EAVES STRIP – BANDE DE RIVE	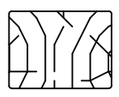	1	30x40 [1.2"x1.6"]	1895 [6'-2.6"]
ES-2	EAVES STRIP – BANDE DE RIVE	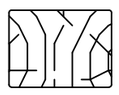	1	30x40 [1.2"x1.6"]	1975 [6'-5.8"]
ES-3	EAVES STRIP – BANDE DE RIVE	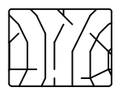	2	30x40 [1.2"x1.6"]	2220 [7'-3.4"]
GS-1	ROOFING FELT FILLET – TASSEAU DE COUVERTURE	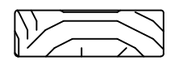	1	18x70 [0.7"x2.8"]	1930 [6'-4"]
GS-2	ROOFING FELT FILLET – TASSEAU DE COUVERTURE	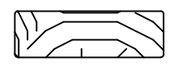	2	18x70 [0.7"x2.8"]	2180 [7'-1.8"]
HS14	SCREW FOR BOARD - VIS POUR PLANCHE / B	64	101	Ø3.5x50 [#6 x 2"]	
	SCREW FOR COVER BOARDS - VIS DE COUVRE-JOINT INTERIEUR / PSV, PVV, PSH, PVH	22			
	SCREW FOR GABLE COVER BOARD - VIS DE PLANCHE DE COUVERTURE / GS	15			
HS22	SCREW FOR ROOF METAL SHEET FIXING - VIS POUR FIATION DE TOLE / DBL	6	14	Ø4x40 [#8 x 1 9/16"]	
	SCREW FOR L-PROFILE - VIS POUR PROFILE EN L / WI	8			
HS34	SCREW FOR GABLE BOARD - VIS DE PLANCHE DE PIGNON / GB	24	70	Ø4.5x50 [#9 x 2"]	
	SCREW FOR EAVES BOARD - VIS DE PLANCHE D EGOUT / EB	24			
	SCREW FOR EAVES STRIP - VIS DE BAGUETTE D ALERO / ES	22			

Name/Code-Nom/Code	4483160	Date	05.10.2026	Sheet–Feuille	2/3

POS	PIECE LIST – LISTE DES PIÈCES 4483160		Pcs. Pc.	Profile Profil (mm)	Length Longueur (mm)
HS36	SCREW FOR AU CONNECTION – VIS DE RACCORDEMENT AU / AU		32	Ø4.5x70 [#9 x 2 3/4"]	
HS38	SCREW FOR WALL ASSEMBLY – VIS D'ASSEMBLAGE DE PAROI	160	205	Ø4.5x90 [#9 x 3 1/2"]	
	SCREW FOR FOUNDATION BEAM – VIS DE SOLIVE DE FONDATION / FBI	40			
	SCREW FOR 1ST WALL LOG ROW - VIS POUR PREMIERE RANGEE DE PAROI	5			
HS511	SCREW FOR GABLE FIXING - VIS DE FIXATION DE PIGNON / W	6 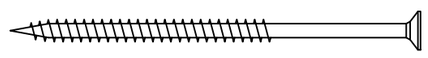	16	Ø6x160 [#14 x 6 5/16"]	
	SCREW FOR 1ST WALL LOG ROW - VIS POUR PREMIERE RANGEE DE PAROI	8			
	SCREW FOR RAFTERS - VIS POUR CHEVRONS / FR	2			
NF32	NAIL FOR ROOF BOARD - NAIL FOR ROOF BOARD / R	120 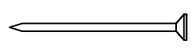	270	Ø2.5x60 [#12 x 2 3/8"]	
	NAIL FOR FLOORBOARD - NAIL FOR FLOORBOARD / F	150			
NF21	NAIL FOR SKIRTING BOARD - PLINTHE / FF		15	Ø2x40 [#14 x 1 9/16"]	
WI	L-PROFILE - PROFILE EN L	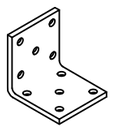	2	40x40 [1.6"x1.6"]	
DBL1	ROOF EDGE FLASHING – TÔLE DE RIVE		1		1895
EPDM	EPDM SET – KIT EPDM	 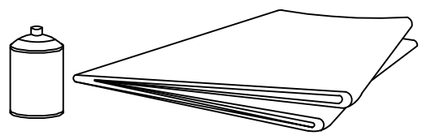	1		
AST_PRE SAUNA	WINDOW [1'-4.5" x 6'-6.7"] – FENÊTRE [1'-4.5" x 6'-6.7"] DOOR [2'-3.2" x 6'-6.3"] – PORTE [2'-3.2" x 6'-6.3"]	FIXED – FIXE LEFT HANDED - GAUCHE	2 1	420x2000 690x2000 (700x2000)	
※	CUT TO SUITABLE LENGTH (IF REQUIRED) - COUPER A LA LONGUEUR REQUISE				

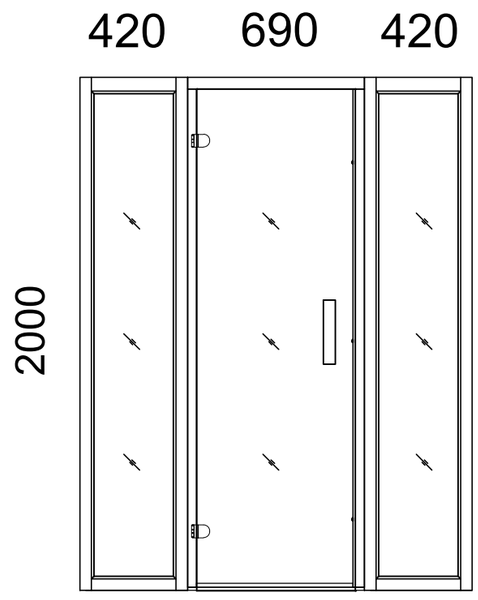

Name/Code-Nom/Code	4483160	Date	05.10.2026	Sheet–Feuille	3/3