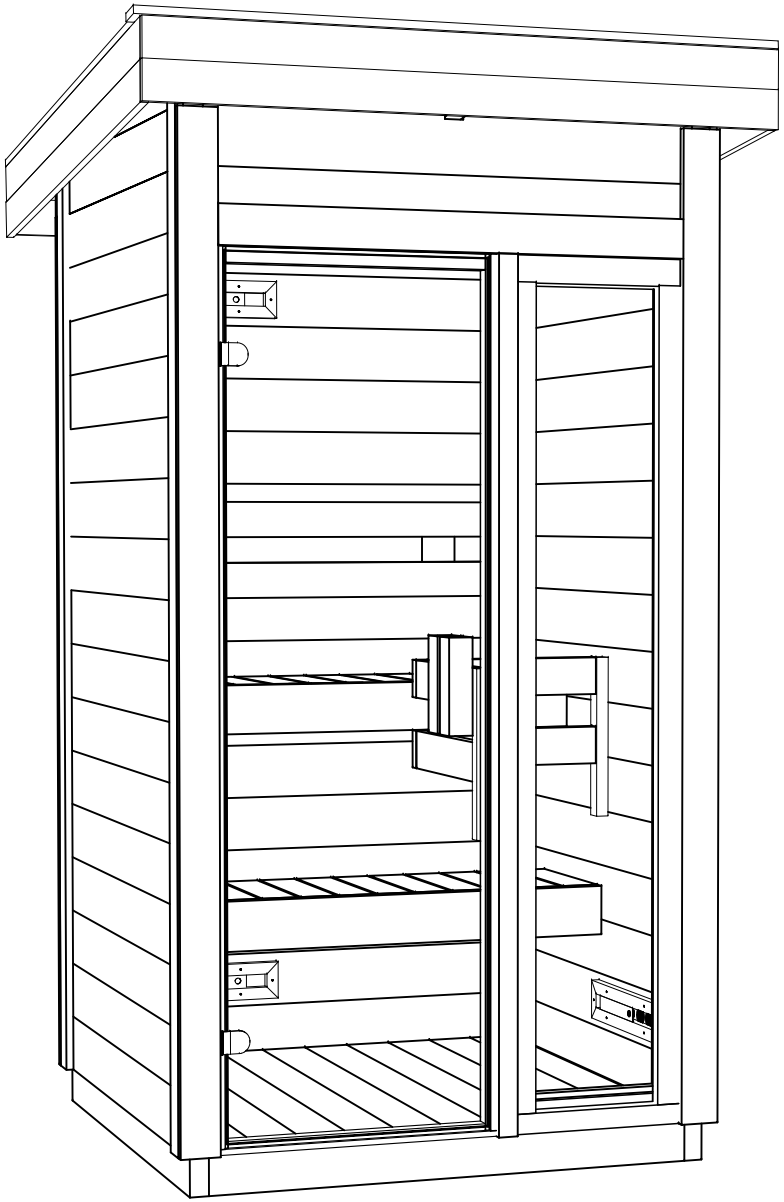

SAUNA Specialist

LUMI C44

4480560

1980 Rue Monterey, Laval, QC H7L 3S3, Canada

1(855) 689-2422

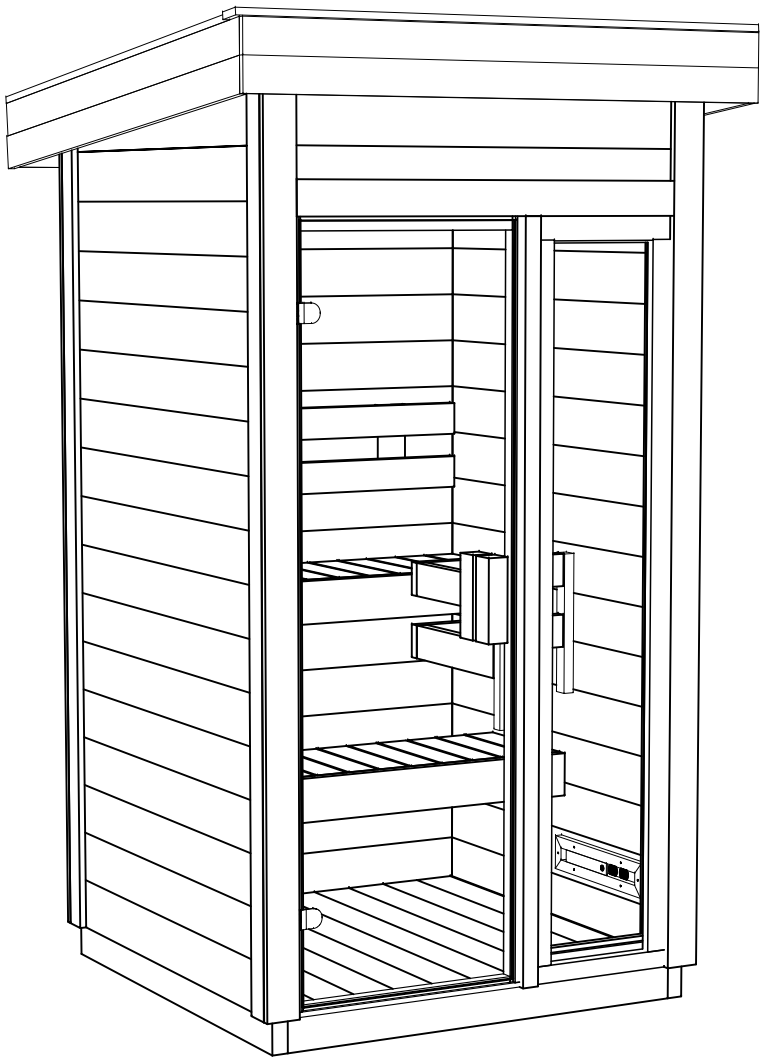

Name/Code – Nom/Code	4480560	Sheet–Feuille	1
Drawing-Dessin	3D	Scale-Échelle	
Material	44x135	Date	05.10.2026
Drawn-Dessiné	SRM	File	4480560.dwg

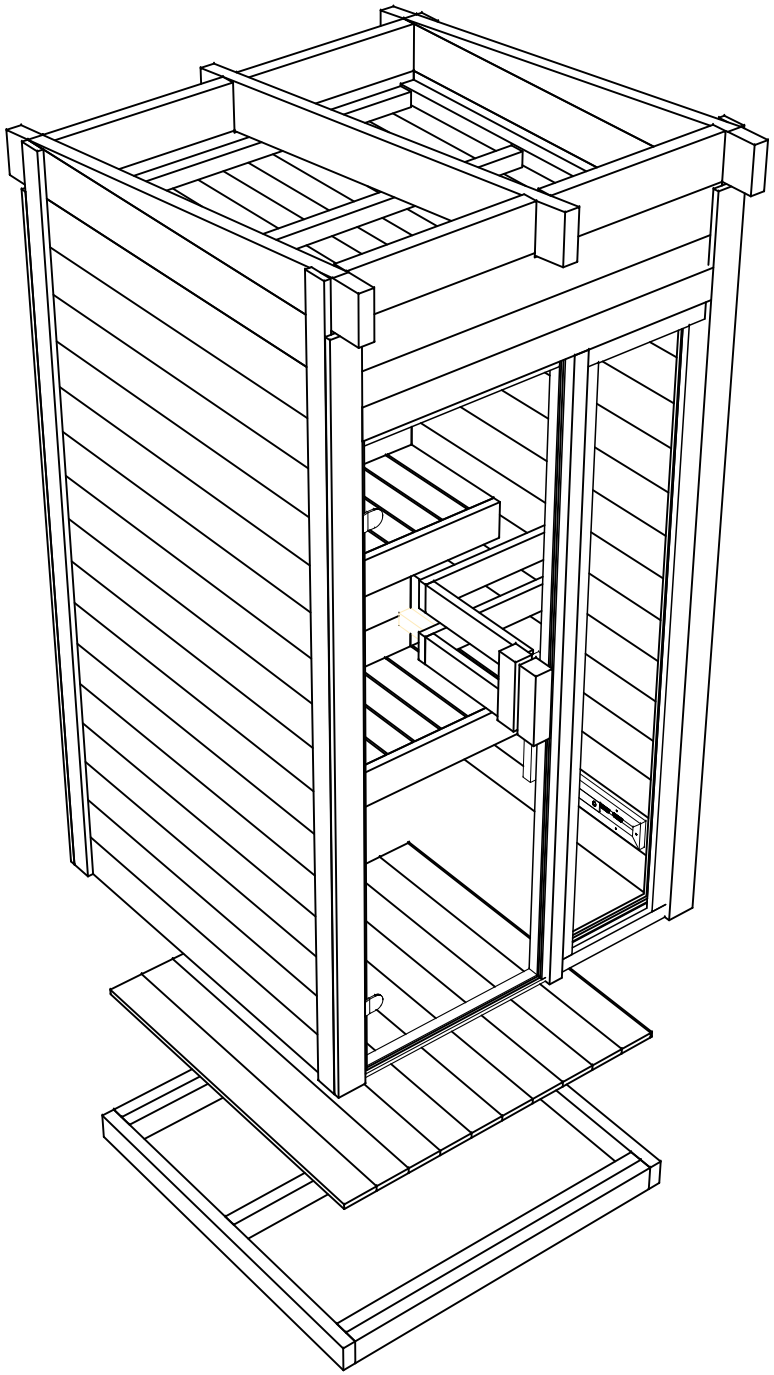

Name/Code – Nom/Code	4480560	Sheet–Feuille	2
Drawing-Dessin	3D	Scale-Échelle	
Material	44x135	Date	05.10.2026
Drawn-Dessiné	SRM	File	4480560.dwg

H = 1.700 m [5'-7"]
TOTAL: 2.20 m² [14.21 ft²]

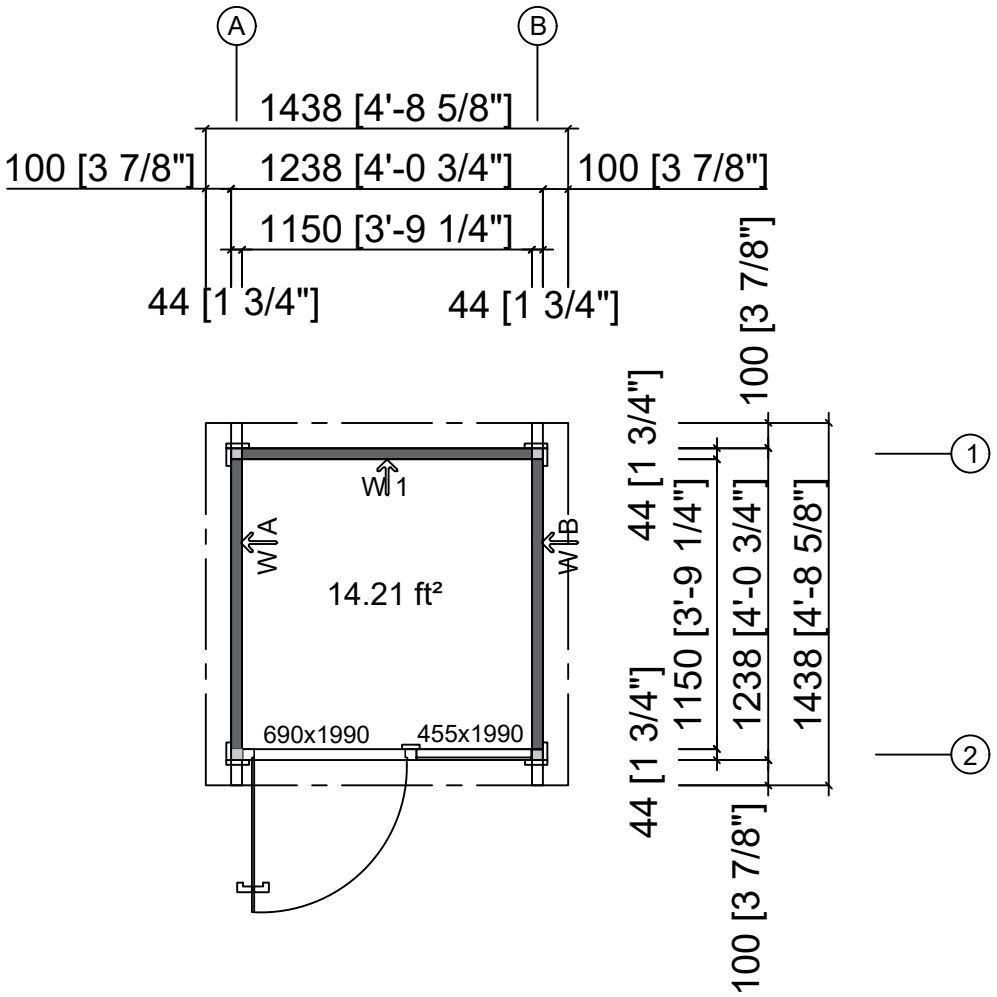

Name/Code – Nom/Code	4480560	Sheet–Feuille	3
Drawing-Dessin	GROUND PLAN – PLAN AU SOL	Scale-Échelle	1:30
Material-Matériau	44x135 [1.7"x5.3"]	Date	05.10.2026
Drawn-Dessiné	SRM	File	4480560.dwg

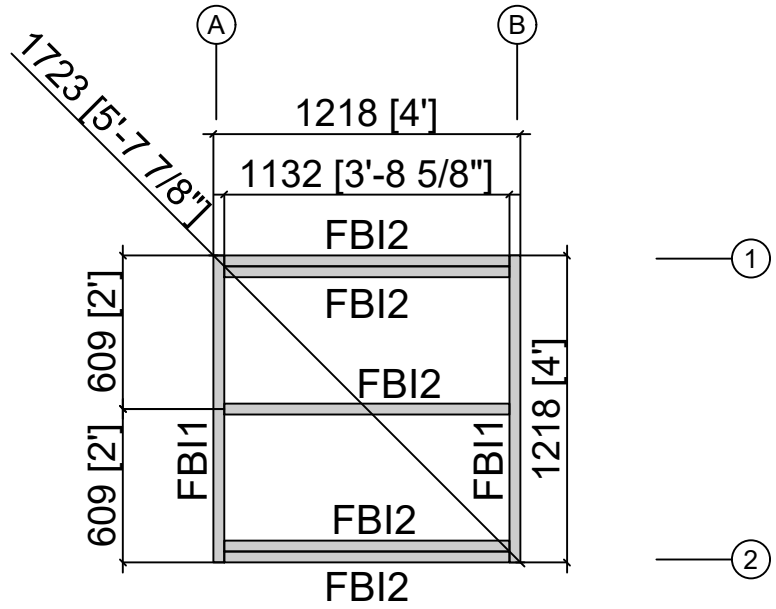

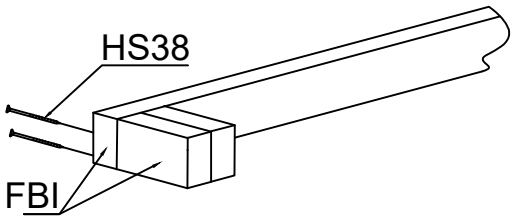

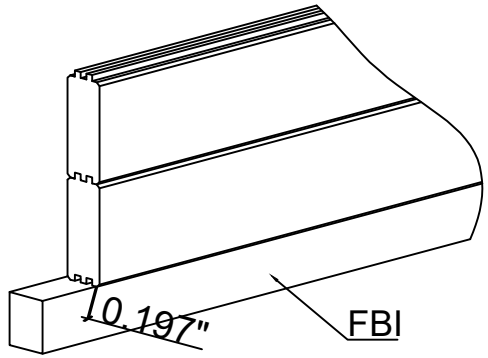

Name/Code – Nom/Code: 4480560	Sheet–Feuille: 4
Drawing-Dessin: BASE FRAME IMPR. – CADRE DE FOND. IMPR.	Scale-Échelle: 1:30
Material-Matériau: 43x90 [1.7" x 3.5"]	Date: 05.10.2026
Drawn-Dessiné: SRM	File: 4480560.dwg

NOTE: A proposal for placing plinths (100-200 mm in diameter) for floor beams. Floor beams are provided in the kit, but plinths are not included. For example, by using 500-600 mm long masonry units, one can halve the number of points. Place roofing felt between the concrete and wood to protect from moisture.

REMARQUE : Proposition pour la mise en place de plots (de 100 à 200 mm de diamètre) pour les solives de plancher. Les solives de plancher sont fournies dans le kit, mais les plots ne sont pas inclus. Par exemple, en utilisant des blocs de maçonnerie de 500 à 600 mm de longueur, il est possible de diviser par deux le nombre de points d'appui. Placez une bande d'étanchéité bitumineuse (feutre bitumeux) entre le béton et le bois pour protéger de l'humidité.

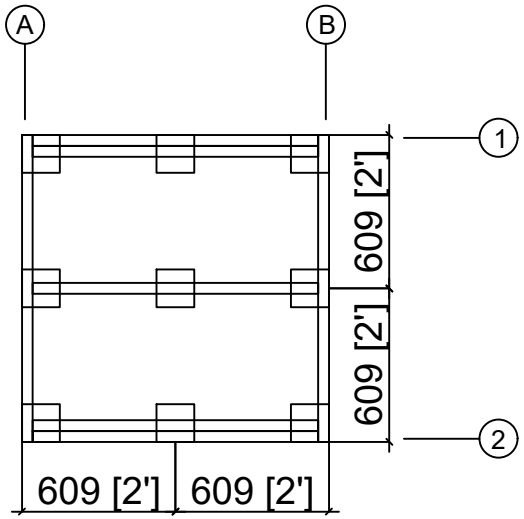

Name/Code – Nom/Code: 4480560	Sheet–Feuille: 5
Drawing-Dessin: BASE FRAME IMPR. – CADRE DE FOND. IMPR.	Scale-Échelle: 1:30
Material-Matériau:	Date: 05.10.2026
Drawn-Dessiné: SRM	File: 4480560.dwg

NOTE: A proposal for alternative plinth beam layout plan. Plinth beams 45x95 or 45x120 and plinths ca 100-200 mm in diameter (plinth beams and plinths are not included in the kit). For example, by using masonry units (not included in the kit) instead of plinths, one can lay plinth beams flat against the masonry units and in that way reduce the height of the structure. In this construction one can also add “plywood board” between plinth beams. Place roofing felt between the concrete and wood to protect from moisture.

REMARQUE : Proposition pour un plan d'implantation alternatif des longrines. Longrines de 45x95 ou 45x120 et plots d'environ 100 à 200 mm de diamètre (les longrines et les plots ne sont pas inclus dans le kit). Par exemple, en utilisant des blocs de maçonnerie (non inclus dans le kit) à la place des plots, il est possible de poser les longrines à plat contre les blocs de maçonnerie et de réduire ainsi la hauteur de la structure. Dans cette construction, on peut également ajouter des panneaux de contreplaqué entre les longrines. Placez une bande d’étanchéité bitumineuse (feutre bitumeux) entre le béton et le bois pour protéger de l’humidité.

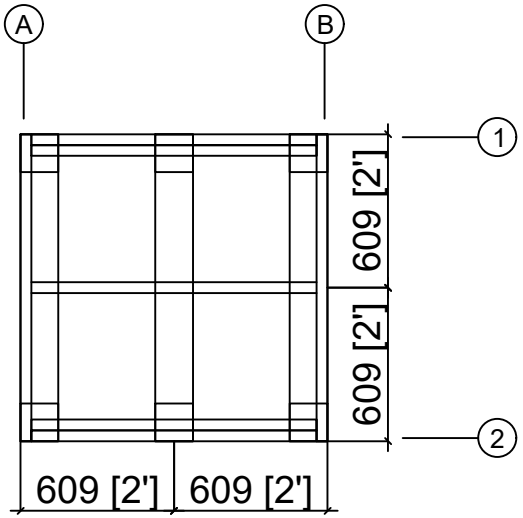

Name/Code – Nom/Code: 4480560	Sheet–Feuille: 6
Drawing-Dessin: BASE FRAME IMPR. – CADRE DE FOND. IMPR.	Scale-Échelle: 1:30
Material-Matériau:	Date: 05.10.2026
Drawn-Dessiné: SRM	File: 4480560.dwg

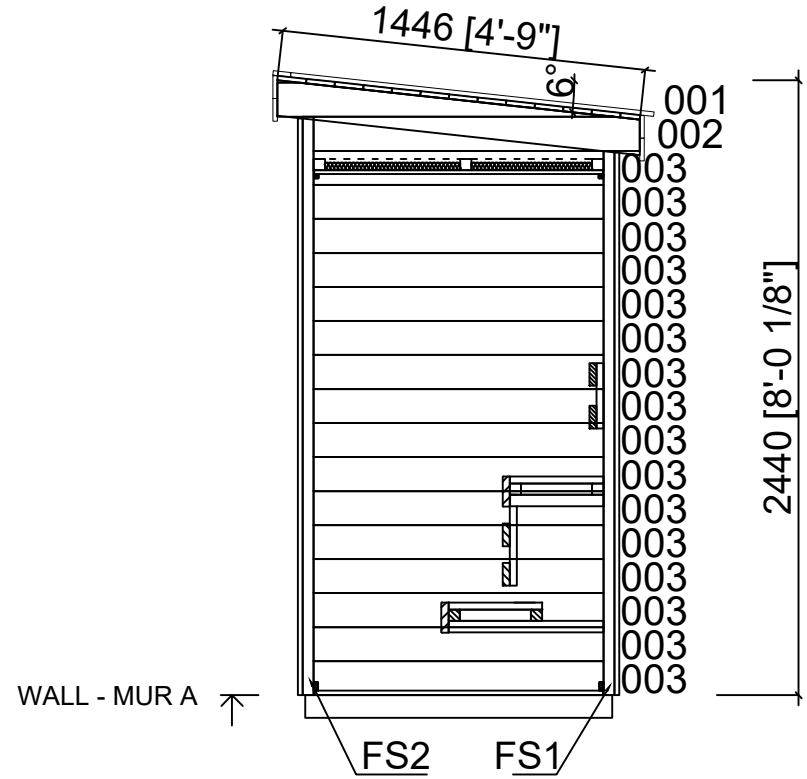

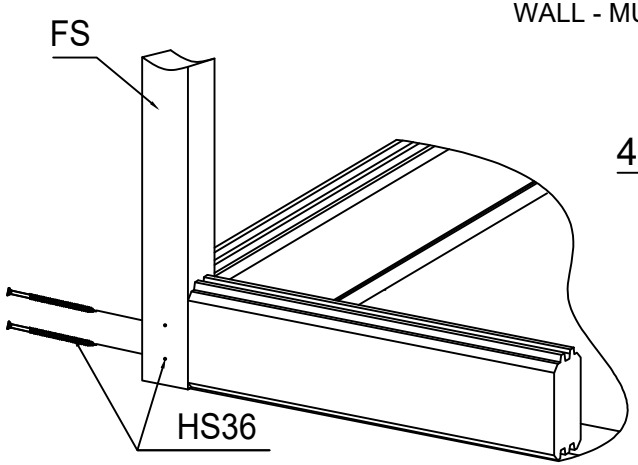

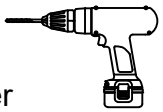

Note: Drill holes before screw –
Note : Prépercer avant de visser

Name/Code – Nom/Code	4480560	Sheet–Feuille	7
Drawing-Dessin	WALL - MUR B	Scale-Échelle	1:30
Material-Matériau	44x135 [1.7"x5.3"]	Date	05.10.2026
Drawn-Dessiné	SRM	File	4480560.dwg

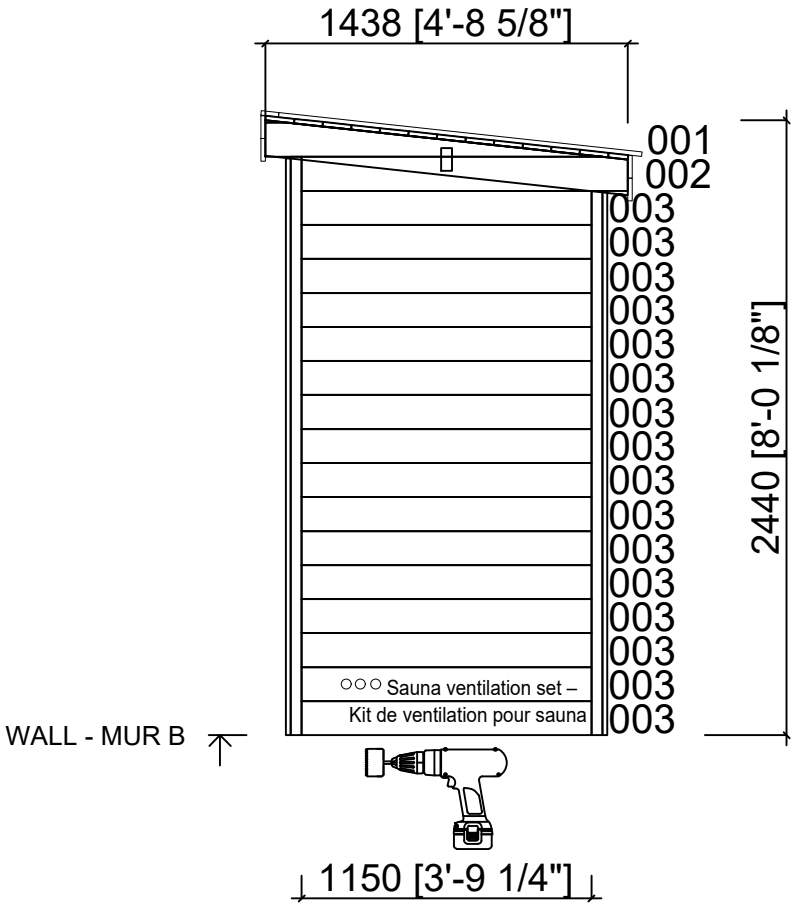

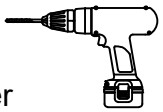

Note: Drill holes before screw –
Note : Prépercer avant de visser

Note: The locations of the ventilation openings indicated on the drawing are advisory; milling is carried out on-site according to the type of heater and the manufacturer's instructions! –
Note : Les emplacements des ouvertures de ventilation indiqués sur le plan sont indicatifs, le fraisage est effectué sur place en fonction du type de poêle et des instructions du fabricant !

Name/Code – Nom/Code	4480560	Sheet–Feuille	8
Drawing-Dessin	WALL - MUR C	Scale-Échelle	1:30
Material-Matériau	44x135 [1.7"x5.3"]	Date	05.10.2026
Drawn-Dessiné	SRM	File	4480560.dwg

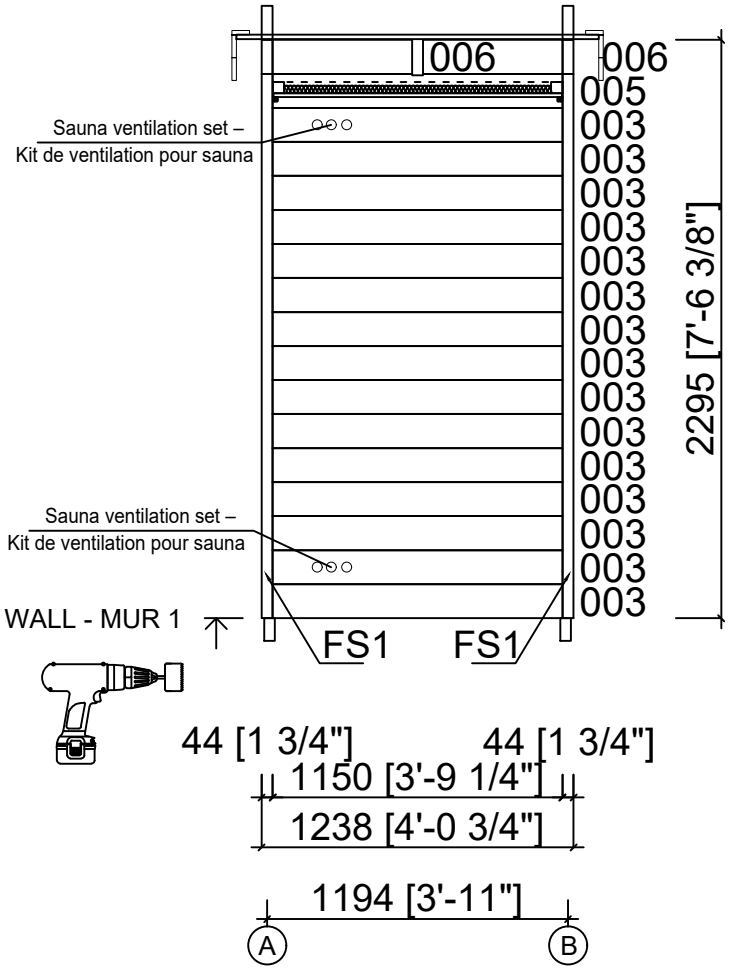

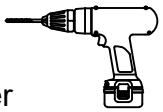

Note: Drill holes before screw –
Note : Prépercer avant de visser

Note: Please make sure that the ventilation openings are not covered from the inside with the sauna bench! –
Note : Veuillez vous assurer que les ouvertures de ventilation ne sont pas couvertes de l'intérieur par la banquette de sauna !

Name/Code – Nom/Code	4480560	Sheet–Feuille	9
Drawing-Dessin	WALL - MUR 1	Scale-Échelle	1:30
Material-Matériau	44x135 [1.7"x5.3"]	Date	05.10.2026
Drawn-Dessiné	SRM	File	4480560.dwg

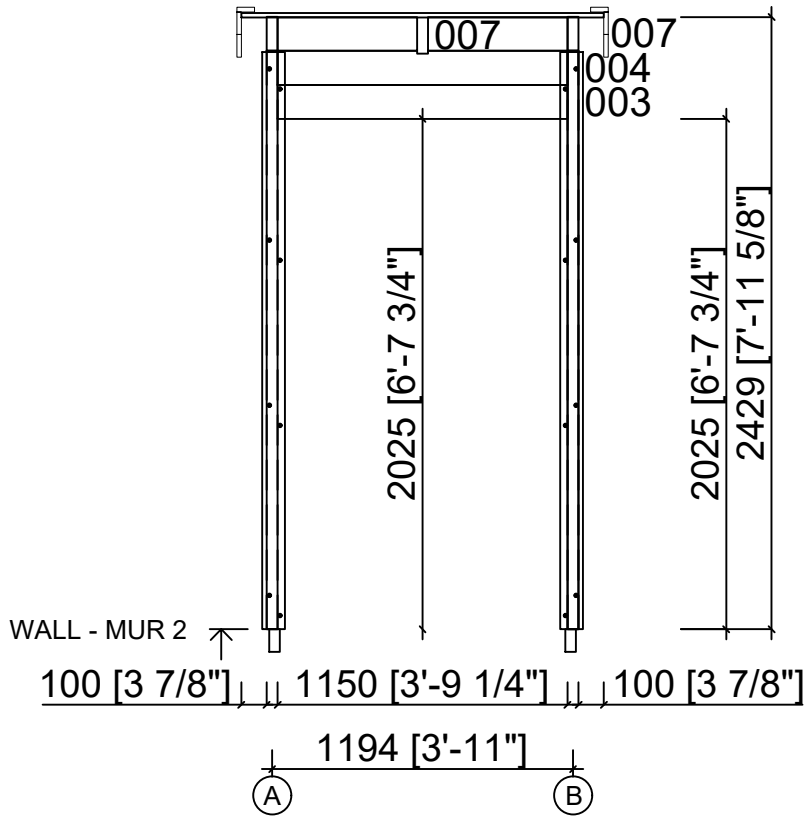

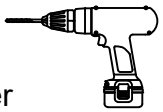

Note: Drill holes before screw –
Note : Prépercer avant de visser

Name/Code – Nom/Code	4480560	Sheet–Feuille	10
Drawing-Dessin	WALL - MUR 2	Scale-Échelle	1:30
Material-Matériau	44x135 [1.7"x5.3"]	Date	05.10.2026
Drawn-Dessiné	SRM	File	4480560.dwg

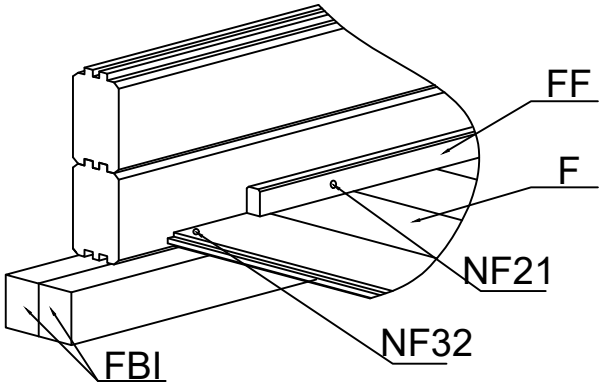

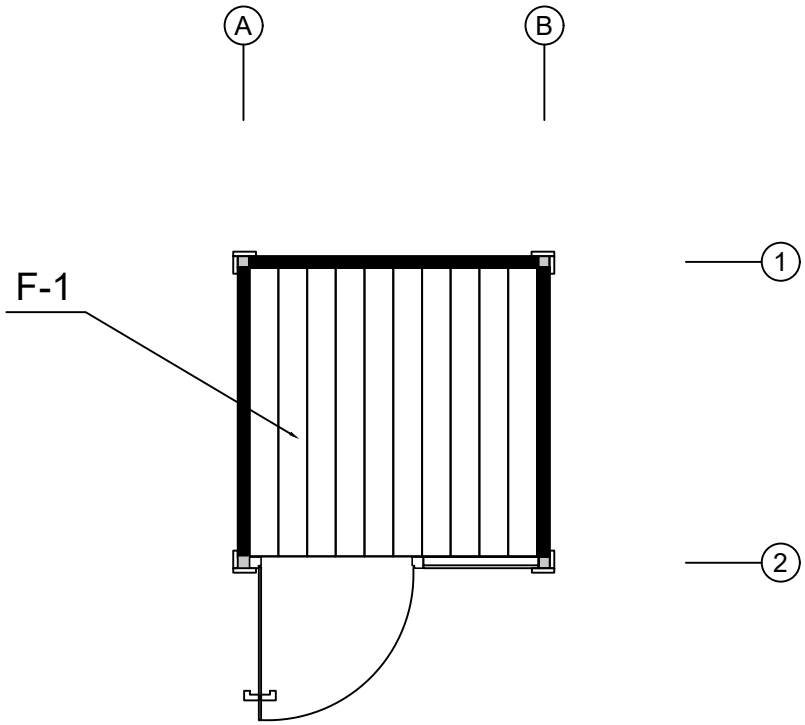

Name/Code – Nom/Code: 4480560	Sheet–Feuille: 11
Drawing-Dessin: FLOORBOARD - LAME DE PLANCHER	Scale-Échelle: 1:30
Material-Matériau: 88x18 [3.5" x 0.7"] or-ou 114x18 [4.5" x 0.7"]	Date: 05.10.2026
Drawn-Dessiné: SRM	File: 4480560.dwg

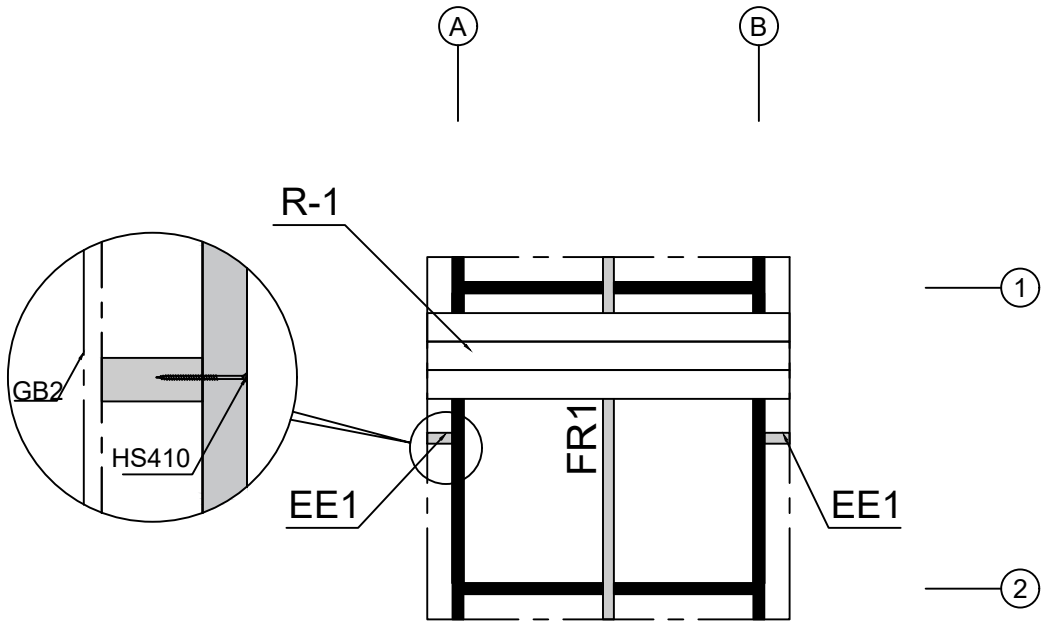

Name/Code – Nom/Code 4480560	Sheet–Feuille 12
Drawing-Dessin ROOF PLAN - PLAN DE TOITURE	Scale-Échelle 1:30
Material-Matériau 88x18 [3.5" x 0.7"] or-ou 114x18 [4.5" x 0.7"] / 43x140 [1.7" x 5.5"]	Date 05.10.2026
Drawn-Dessiné SRM	File 4480560.dwg

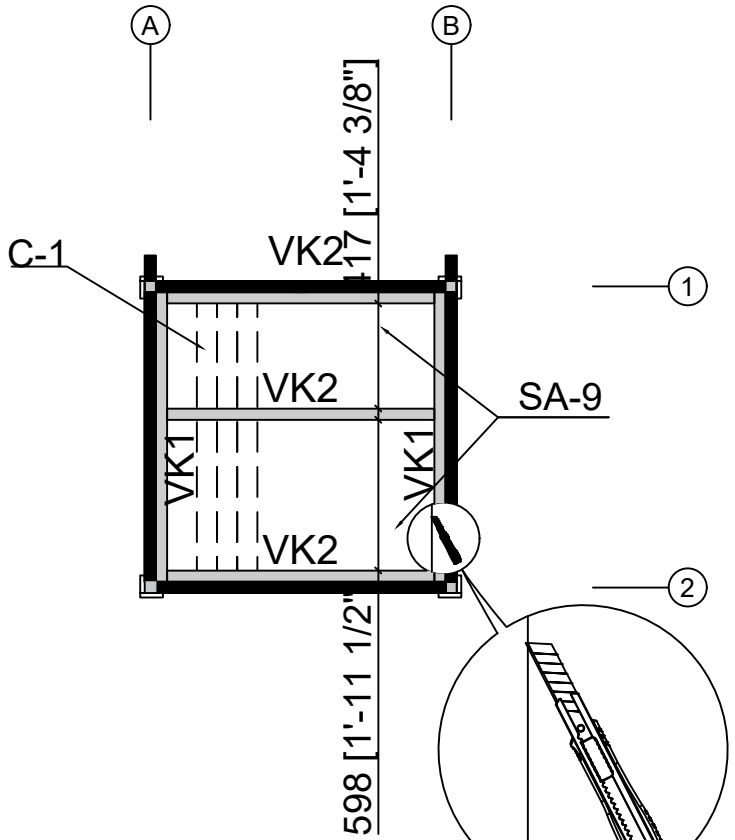

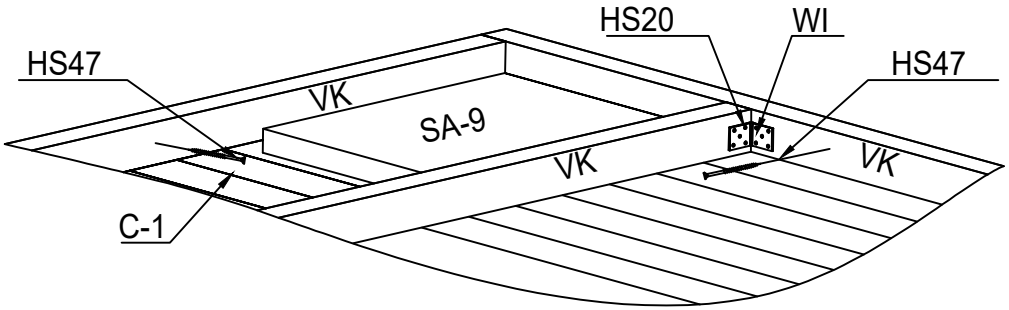

Name/Code – Nom/Code: 4480560	Sheet–Feuille: 13
Drawing-Dessin: SAUNA CEIL. BOARD. – LAMBRIS PLAF. SAUNA	Scale-Échelle: 1:30
Material-Matériau: 80x15 [3.1" x 0.6"] / 45x45 [1.8" x 1.8"]	Date: 05.10.2026
Drawn-Dessiné: SRM	File: 4480560.dwg

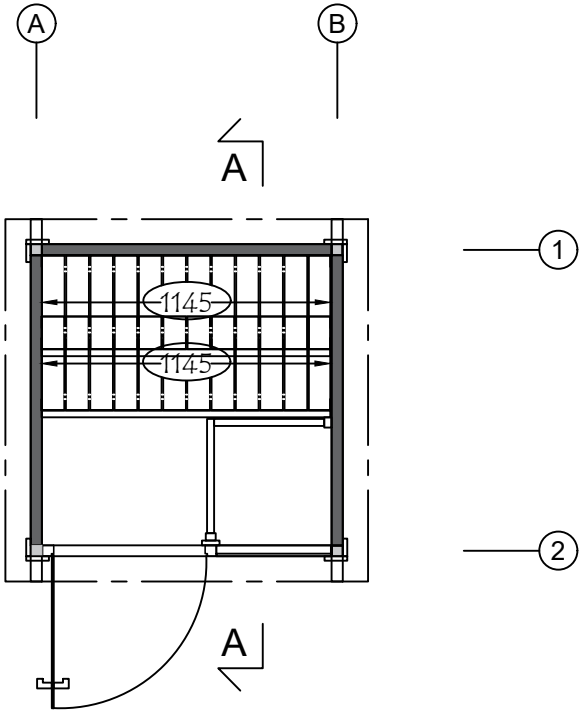

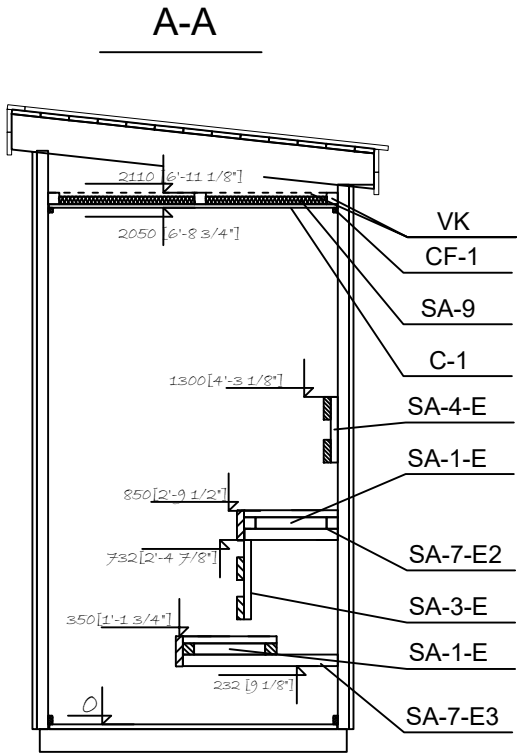

Note: We recommend cutting the lengths of the sauna heater guard parts to a suitable length. Please pay attention to the minimum safety distances specified in the heater user manual!
Note : Nous recommandons de couper les sections de la barrière de protection du poêle de sauna à la longueur requise. Veuillez respecter les distances de sécurité minimales indiquées dans le manuel de l'appareil de chauffage !

Name/Code – Nom/Code	4480560	Sheet–Feuille	14
Drawing-Dessin	SAUNA INT. - INT. SAUNA	Scale-Échelle	1:30
Material-Matériau	44x135 [1.7"x5.3"]	Date	05.10.2026
Drawn-Dessiné	SRM	File	4480560.dwg

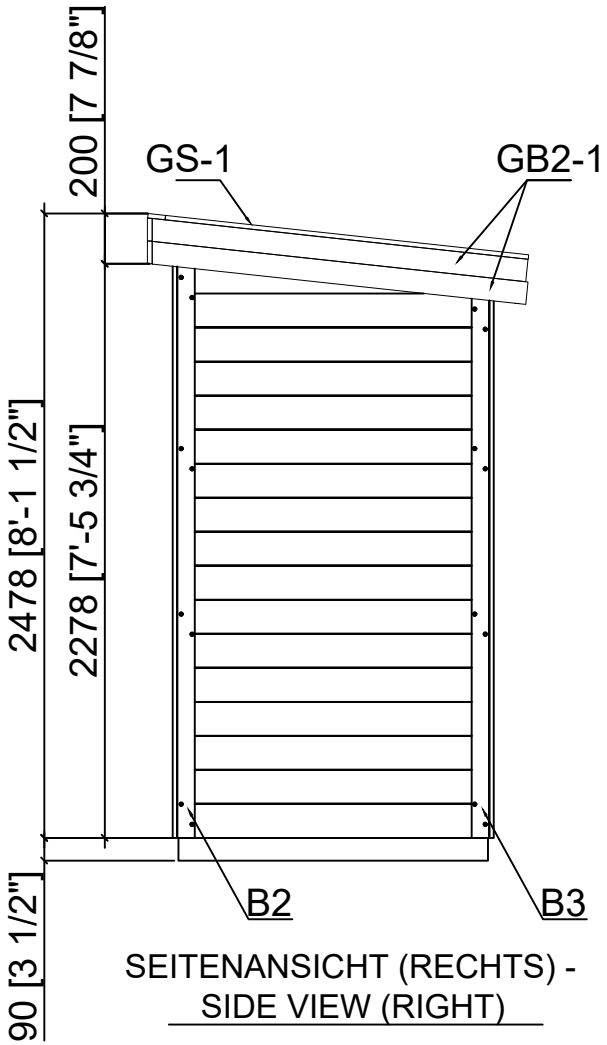

SEITENANSICHT (RECHTS) -
SIDE VIEW (RIGHT)

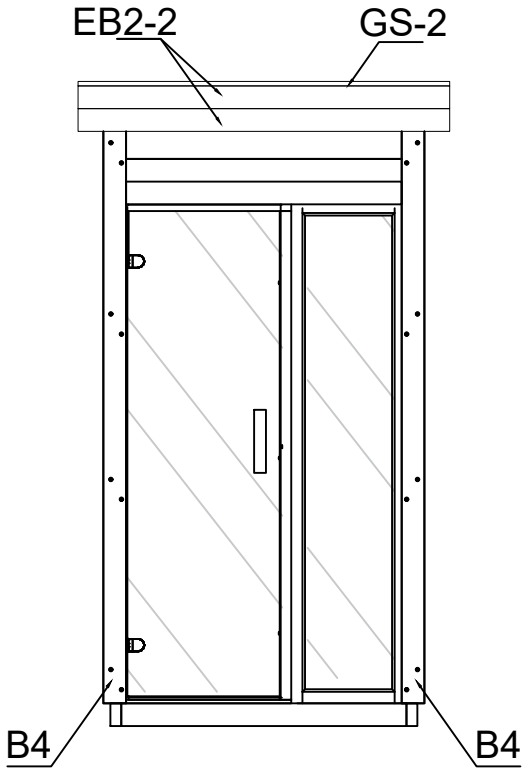

VORDERANSICHT-FRONT VIEW

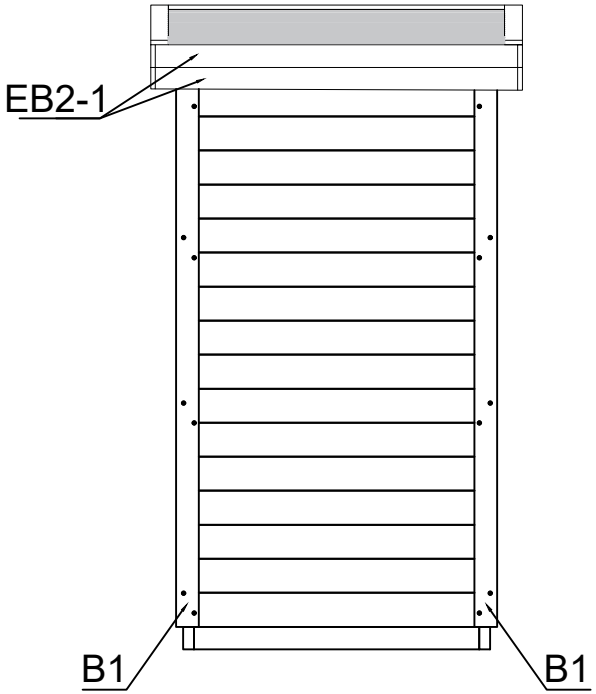

REAR VIEW – VUE ARRIÈRE

Name/Code – Nom/Code	4480560	Sheet–Feuille	15
Drawing-Dessin	ELEVATIONS – FAÇADES	Scale-Échelle	1:30
Material-Matériau	44x135 [1.7"x5.3"]	Date	05.10.2026
Drawn-Dessiné	SRM	File	4480560.dwg

	4480560	Pc.	(mm)	(mm)
EX1	ADDITIONAL TIMBER BEAM - POUTRE ADDITIONNELLE 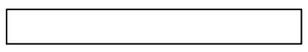	1	44x135 [1.7"x5.3"]	1150 [3'-9.3"]
003	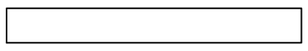	48	44x135 [1.7"x5.3"]	1150 [3'-9.3"]
004		1	44x135 [1.7"x5.3"]	1150 [3'-9.3"]
005		1	44x135 [1.7"x5.3"]	1150 [3'-9.3"]
006	SAW OFF TONGUE - SCIER LA LANGUETTE 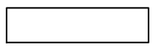	2	44x135 [1.7"x5.3"]	554 [1'-9.8"]
007	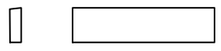	2	44x134 [1.7"x5.3"]	554 [1'-9.8"]
WA-1 WB-1	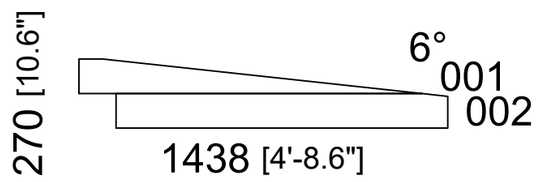	1 1	44x270 [1.7"x [10.6"]	1438 [4'-8.6"]
SH	DRIVING BLOCK - CALE DE FRAPPE 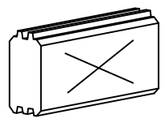	2	44x135 [1.7"x5.3"]	300 [11.8"]
FBI1	FLOOR JOISTS TREATED - LAMBOURDES TRAITEES 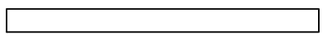	2	43x90 [1.7"x3.5"]	1218
FBI2	FLOOR JOISTS TREATED - LAMBOURDES TRAITEES 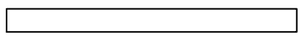	5	43x90 [1.7"x3.5"]	1132 [3'-8.6"]
EE1	SPACER BLOCK - CALE D ESPACEMENT 	2	43x90 [1.7"x3.5"]	100 [3.9"]
B1	COVER BOARD - PLANCHE DE COUVERTURE	2	90x18 [3.5"x0.7"]	2160 [7'-1.0"]
B2	COVER BOARD - PLANCHE DE COUVERTURE	2	70x18 [2.8"x0.7"]	2405
B3	COVER BOARD - PLANCHE DE COUVERTURE	2	70x18 [2.8"x0.7"]	2295 [7'-6.4"]
B4	COVER BOARD - PLANCHE DE COUVERTURE	2	90x18 [3.5"x0.7"]	2290 [7'-6.2"]
FS1	CORNER POST - POTEAU D ANGLE	2	44x44 [1.7"x1.7"]	2160 [7'-1.0"]
FS2	CORNER POST - POTEAU D ANGLE	2	44x44 [1.7"x1.7"]	2295 [7'-6.4"]
FR1	RAFTERS - CHEVRONS 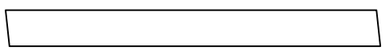	1	43x140 [1.7"x5.5"]	1462 [4'-9.6"]
R-1	ROOF BOARD - VOLIGE 88mm [3.5"] or-ou 114mm [4.5"] 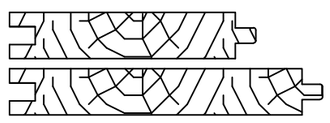	17+1 13+1	88x18 [3.5"x0.7"] 114x18 [4.5"x0.7"]	1438 [4'-8.6"]
F-1	FLOORBOARD - LAME DE PLANCHER 88mm [3.5"] or-ou 114mm [4.5"] 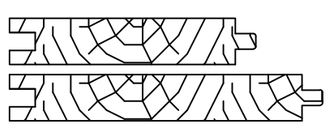	13+1 11+1	88x18 [3.5"x0.7"] 114x18 [4.5"x0.7"]	1145 [3'-9.1"]
FF-1	FLOOR FILLET – PLINTHE DE SOL 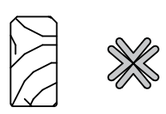		18x35 [0.7"x1.4"]	5,0 [16'-4.9"] Rm/ Ml
GB2-1	GABLE BOARD - PLANCHE DE PIGNON 6.2° 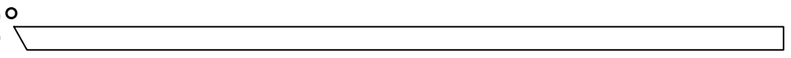	4	18x90 [0.7"x3.5"]	1500 [4'-11.1"]

Name/Code – Nom/Code	4480560	Date	05.10.2026	Sheet–Feuille	1/3

	PIECE LIST – LISTE DES PIÈCES 4480560			Pcs. Pc.	Profile Profil (mm)	Length Longueur (mm)
EB2-1	EAVES BOARD - PLANCHE D EGOUT			2	18x90 [0.7"x3.5"]	1450 [4'-9"]
EB2-2	EAVES BOARD - PLANCHE D EGOUT			2	18x90 [0.7"x3.5"]	1474 [4'-10.0"]
GS-1	ROOFING FELT FILLET – TASSEAU DE COUVERTURE			2	18x70 [0.7"x2.8"]	1450 [4'-9.1"]
GS-2	ROOFING FELT FILLET – TASSEAU DE COUVERTURE		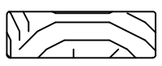	1	18x70 [0.7"x2.8"]	1474 [4'-10.0"]
HS34	SCREW FOR BOARD - VIS POUR PLANCHE / B	64		130	Ø4.5x50 [#9 x 2"]	
	SCREW FOR GABLE BOARD - VIS DE PLANCHE DE PIGNON / GB	24				
	SCREW FOR EAVES BOARD - VIS DE PLANCHE D EGOUT / EB	24				
	SCREW FOR EAVES STRIP - VIS DE BAGUETTE D ALERO / ES	8				
	SCREW FOR GABLE COVER BOARD - VIS DE PLANCHE DE COUVERTURE / GS	10				
HS36	SCREW FOR FIXING STRIP - VIS POUR LISTEL DE FIXATION / FS			272	Ø4.5x70 [#9 x 2 3/4"]	
HS38	SCREW FOR SPACER BLOCK - VIS POUR CALE D ESPACEMENT / EE	4		32	Ø4.5x90 [#9 x 3 1/2"]	
	SCREW FOR FOUNDATION BEAM – VIS DE SOLIVE DE FONDATION / FBI	28				
HS410	SCREW FOR GABLE FIXING - VIS DE FIXATION DE PIGNON / W			4	Ø5.0x120 [#10 x 4 3/4"]	
HS511	SCREW FOR 1ST WALL LOG ROW - VIS POUR PREMIERE RANGEE DE PAROI	9	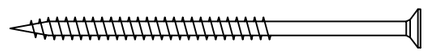	15	Ø6x160 [#14 x 6 5/16"]	
	SCREW FOR RAFTERS - VIS POUR CHEVRONS / FR	2				
	SCREW WALL POS - VIS POUR FIXATION PAROI	4				
NF32	NAIL FOR ROOF BOARD - NAIL FOR ROOF BOARD / R	78		144	Ø2.5x60 [#12 x 2 3/8"]	
	NAIL FOR FLOORBOARD - NAIL FOR FLOORBOARD / F	66				
NF21	NAIL FOR SKIRTING BOARD - PLINTHE / FF			12	Ø2x40 [#14 x 1 9/16"]	

Name/Code – Nom/Code	4480560	Date	05.10.2026	Sheet–Feuille	2/3

POS	PIECE LIST – LISTE DES PIÈCES 4480560		Pcs. Pc.	Profile Profil (mm)	Length Longueur (mm)
AST_PRE	WINDOW - FENETRE [1'-5.9"x6'-6.3"]	FIXED WINDOW - FENETRE FIXE	1	455x1990	
SAUNA	DOOR - PORTE [2'-3.2"x6'-6.3"]	LEFT HANDED - GAUCHE	1	690x1990	

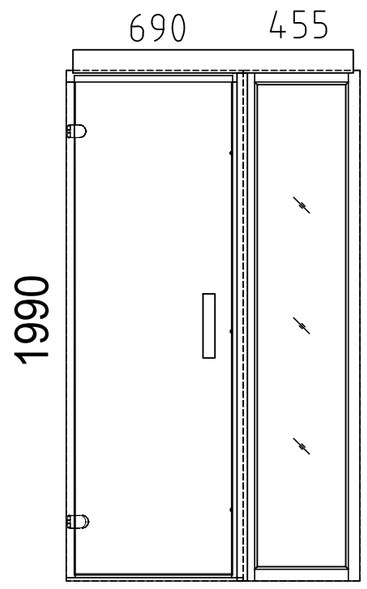

※	CUT TO SUITABLE LENGTH (IF REQUIRED) - COUPER A LA LONGUEUR REQUISE				

Name/Code – Nom/Code	4480560	Date	05.10.2026	Sheet–Feuille	3/3